Modell	Jahr
V60 (19-)	2022

Abdeckung Außenrückspiegel

Arbeitsvorgang Nr.: 84625-2

Abdeckung Außenrückspiegel

Entfernen

Glas, Außenspiegel ausbauen Gemäß: Glas, Außenspiegel,

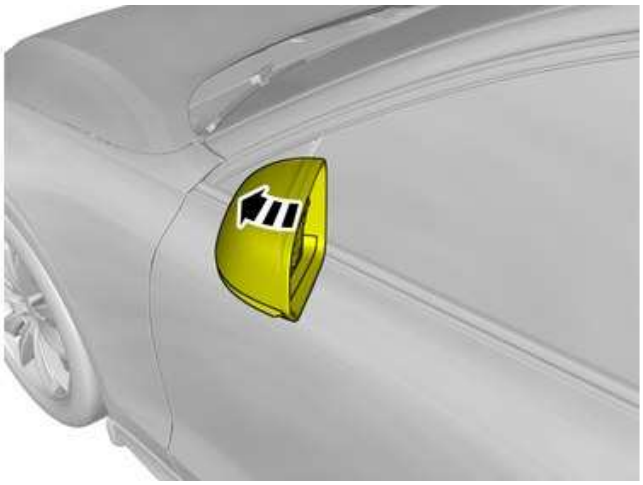

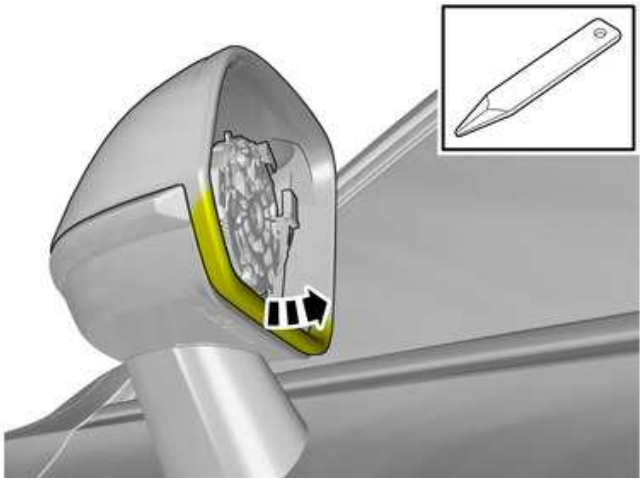

Das markierte Bauteil lösen, jedoch nicht entfernen.

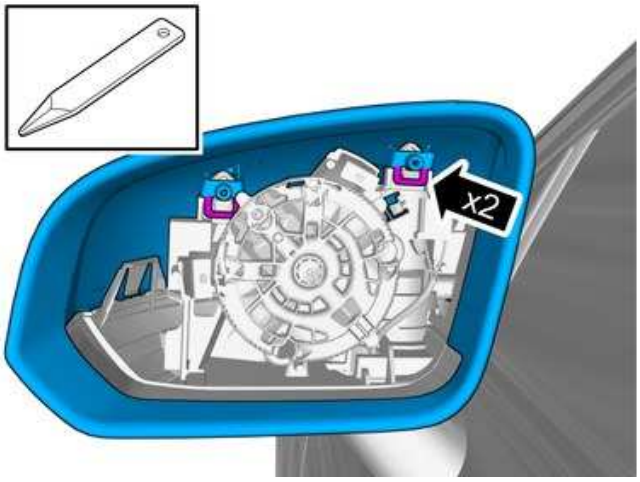

Die Haken lösen.

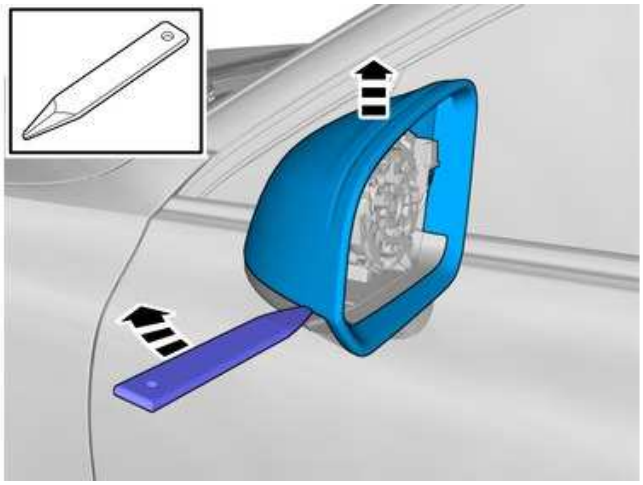

Das gekennzeichnete Teil entfernen.

Anbringen

Bauteile in umgekehrter Reihenfolge einbauen.