Anweisung Nr.	Version	Art.- Nr.
31454342	1.0	31428863

Endrohr, doppelt, integriert

© Volvo Car Corporation

Ausrüstung

IMG-263203

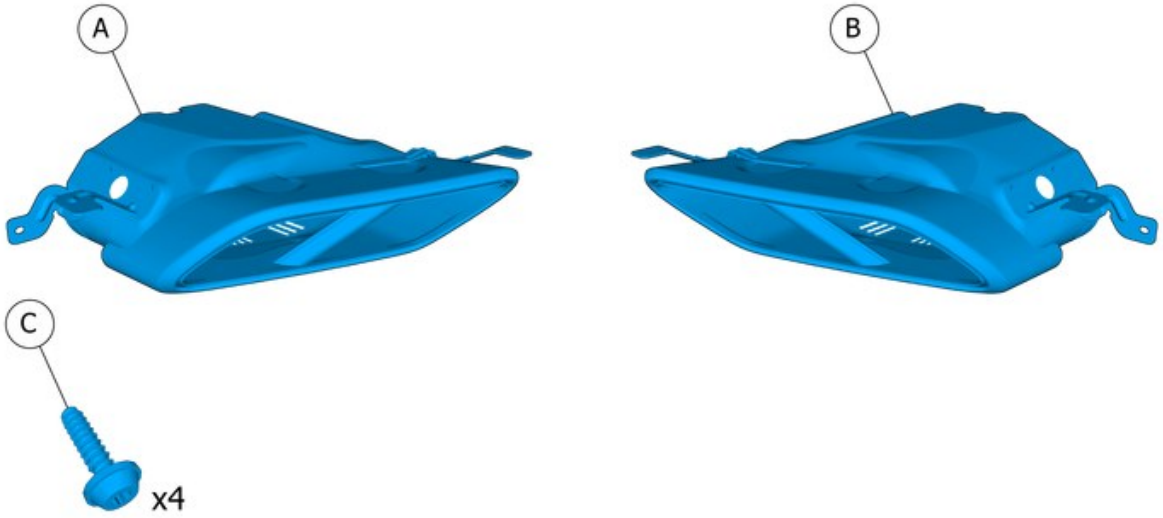

IMG-416430

Informationen

1

Vor Beginn der Montage ist die gesamte Anweisung durchzulesen.

Anmerkungen und Warnhinweise dienen Ihrer Sicherheit und einer Minimierung der Gefahr, dass Teile bei der Montage beschädigt werden.

Vor Beginn der Montage ist sicherzustellen, dass alle in der Anweisung angegebenen Werkzeuge griffbereit sind.

Einige Schritte der Anweisung werden ausschließlich durch Abbildungen beschrieben. Komplexere Schritte werden von einem Text begleitet.

Bei eventuellen Problemen mit der Anweisung oder dem Zubehör bitte an den ortsansässigen Volvohändler wenden.

Symbolische Farben

2

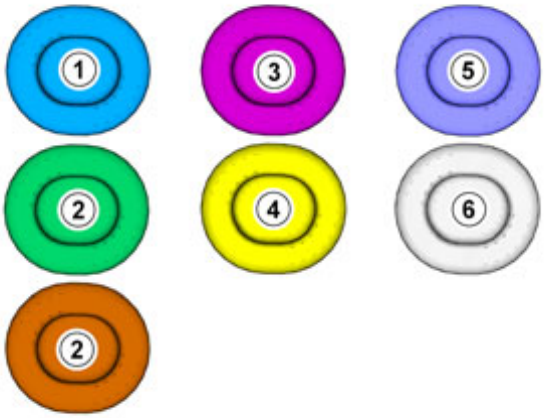

IMG-363036

Hinweis!
Die Farbkarte zeigt (als Farbausdruck und in der elektronischen Version) die Bedeutung der verschiedenen Farben, die für die Abbildungen der Methodenschritte eingesetzt werden.

1. wird für hervorgehobene Teil verwendet. Mit diesen Teilen muss etwas ausgeführt werden.
2. Werden als zusätzliche Farben verwendet, wenn weitere Teile abgebildet oder unterschieden werden müssen.
3. Wird für Befestigungselemente verwendet, die abmontiert bzw. montiert werden sollen. Es kann sich um Schrauben, Clips, Steckverbinder etc. handeln.
4. wird verwendet, wenn ein Teil nicht komplett vom Fahrzeug entfernt wird, sondern beiseite gehängt wird.
5. wird für Standardwerkzeug und Spezialwerkzeug verwendet.
6. wird als Hintergrundfarbe für Fahrzeugteile verwendet.

Entfernen

3

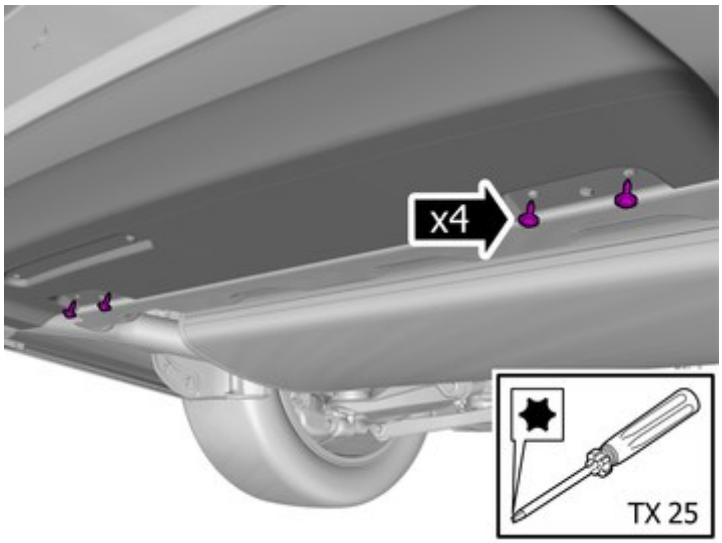

IMG-410355

Die Schrauben entfernen.

4

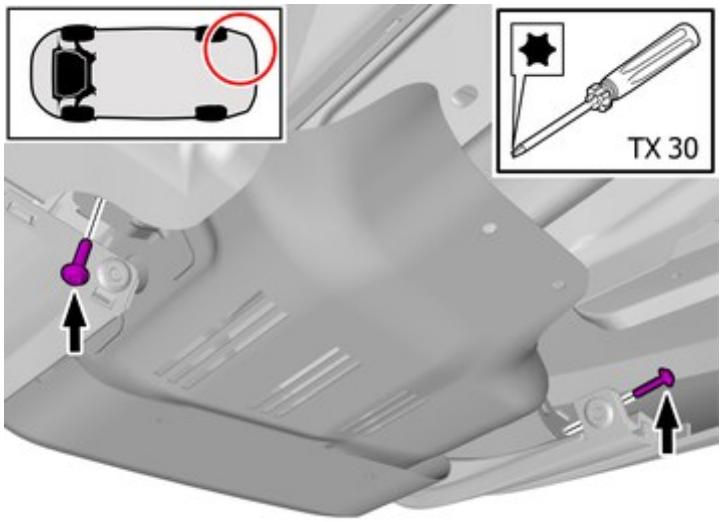

IMG-416457

Die Schrauben entfernen.

5

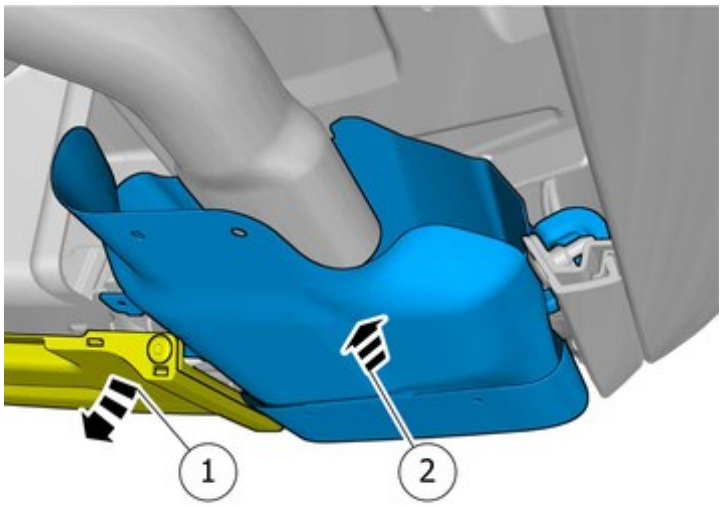

IMG-416455

Markiertes Teil beiseite klappen.

Das Teil vorsichtig lösen

6

IMG-416456

Das gekennzeichnete Teil entfernen.

7

Die Methodenschritte für das Entfernen auf der gegenüberliegenden Seite wiederholen.

Montage von Zubehör

8

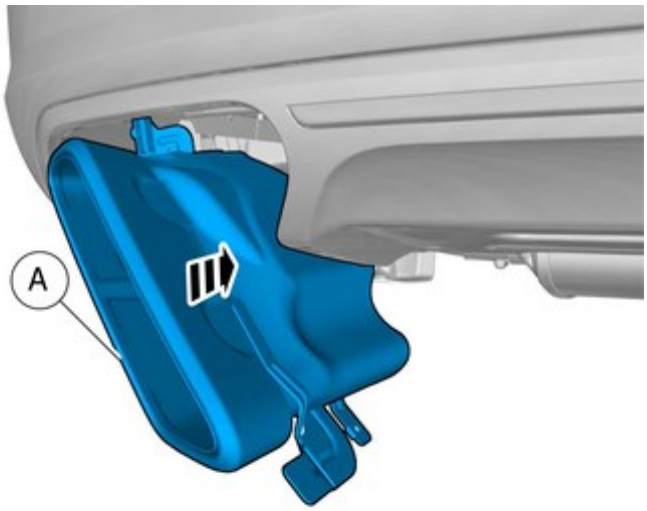

IMG-416462

Bauteil aus dem Zubehörsatz anbringen.

9

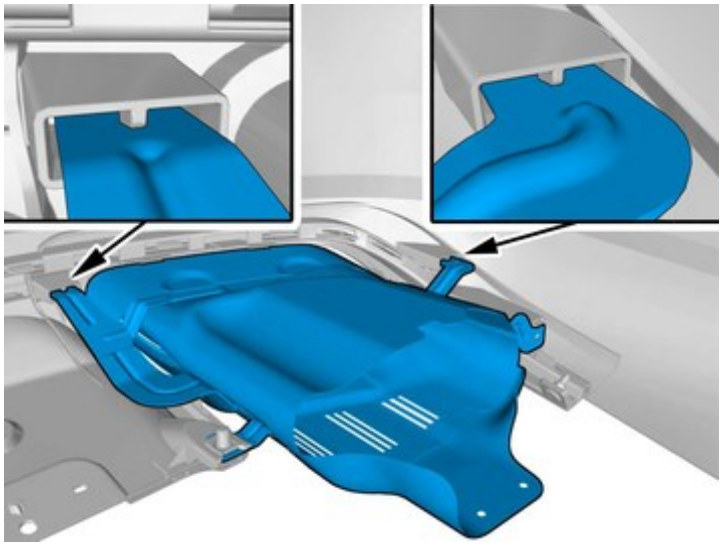

IMG-416465

Hinweis!
Orientierungshilfe

10

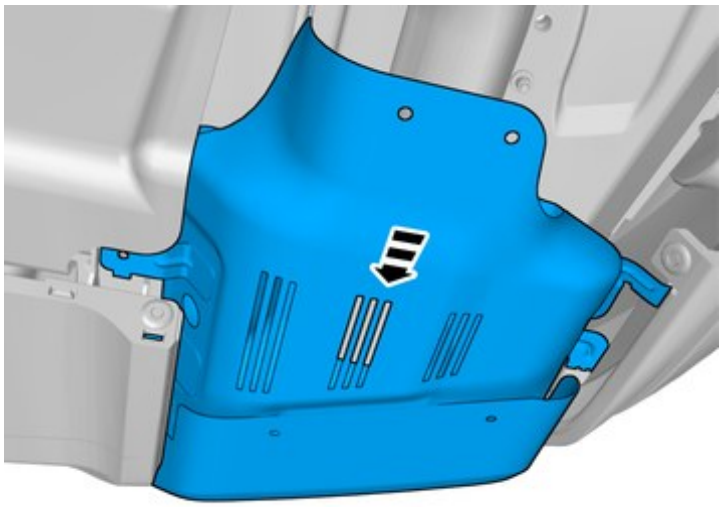

IMG-416468

Hinweis!
Die Position beachten.

Bauteil aus dem Zubehörsatz anbringen.

11

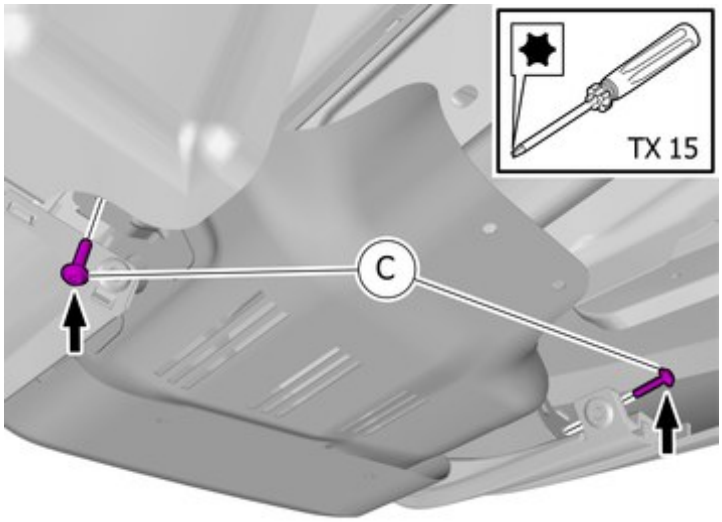

IMG-416464

Bauteil aus dem Zubehörsatz anbringen.

Die Schrauben anziehen.

12

Die Methodenschritte für die Zubehörmontage auf der gegenüberliegenden Seite wiederholen.

Anbringen

13

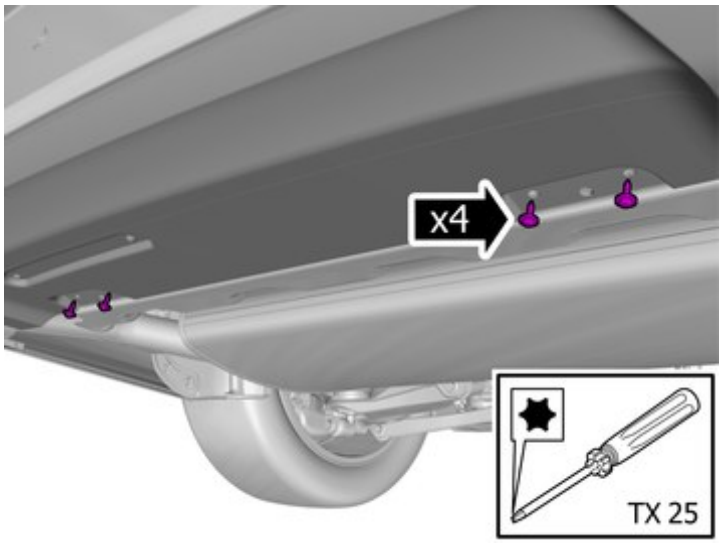

IMG-410355

Die Schrauben einsetzen.