Anweisung Nr.	Version	Art.- Nr.
31454356	1.11	31458008, 32270157, 32270801

Anhängerzugvorrichtung, schwenkbar

Material	
Bezeichnung	Bestellnr.
Isopropanol	1161721
Abdeckband	
Rostschutzmittel	

Ausrüstung

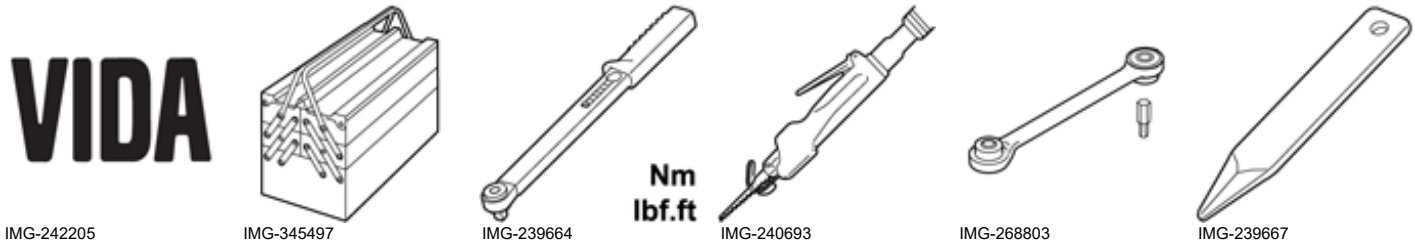

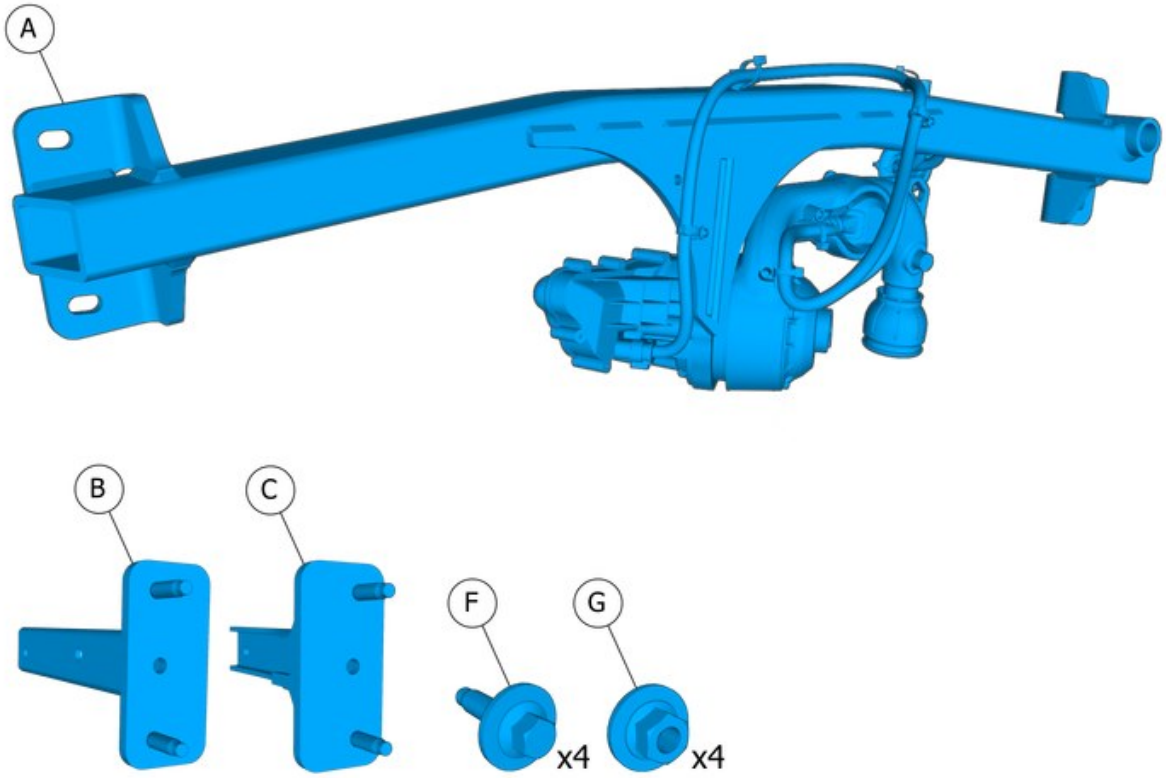

IMG-435720

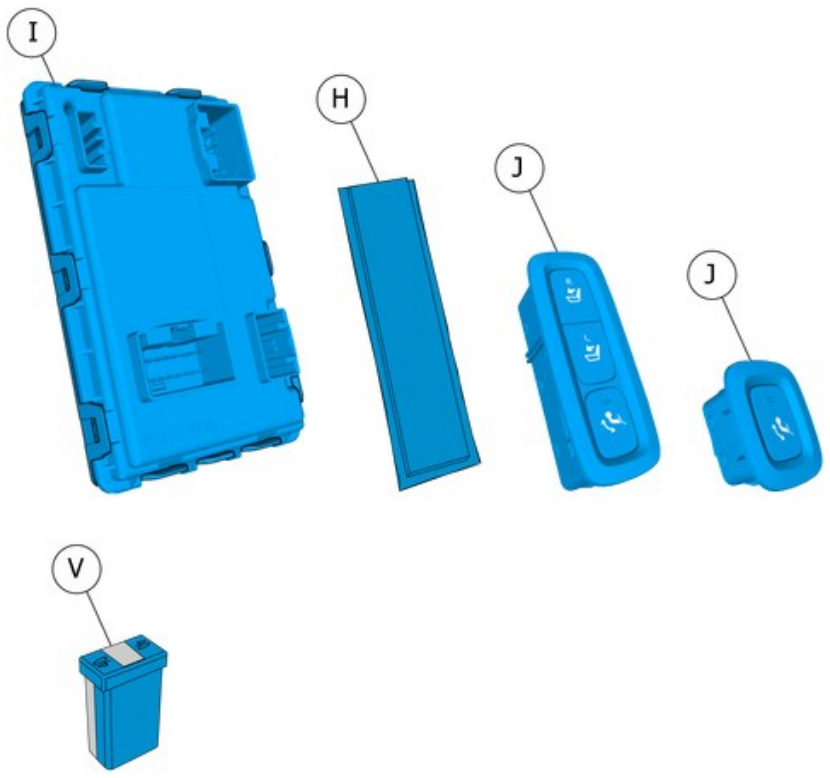

IMG-447356

Informationen

1

Vor Beginn der Montage ist die gesamte Anweisung durchzulesen.

Anmerkungen und Warnhinweise dienen Ihrer Sicherheit und einer Minimierung der Gefahr, dass Teile bei der Montage beschädigt werden.

Vor Beginn der Montage ist sicherzustellen, dass alle in der Anweisung angegebenen Werkzeuge griffbereit sind.

Einige Schritte der Anweisung werden ausschließlich durch Abbildungen beschrieben. Komplexere Schritte werden von einem Text begleitet.

Bei eventuellen Problemen mit der Anweisung oder dem Zubehör bitte an den ortsansässigen Volvohändler wenden.

Weitere Informationen

2

Beim Anbringen muss das Fahrzeug eine Temperatur von mindestens +20° C aufweisen.

Symbolische Farben

3

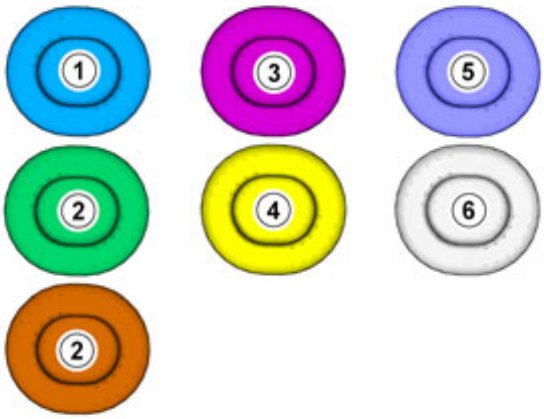

IMG-363036

Hinweis!
Die Farbkarte zeigt (als Farbausdruck und in der elektronischen Version) die Bedeutung der verschiedenen Farben, die für die Abbildungen der Methodenschritte eingesetzt werden.

1. wird für hervorgehobene Teil verwendet. Mit diesen Teilen muss etwas ausgeführt werden.
2. Werden als zusätzliche Farben verwendet, wenn weitere Teile abgebildet oder unterschieden werden müssen.
3. Wird für Befestigungselemente verwendet, die abmontiert bzw. montiert werden sollen. Es kann sich um Schrauben, Clips, Steckverbinder etc. handeln.
4. wird verwendet, wenn ein Teil nicht komplett vom Fahrzeug entfernt wird, sondern beiseite gehängt wird.
5. wird für Standardwerkzeug und Spezialwerkzeug verwendet.
6. wird als Hintergrundfarbe für Fahrzeugteile verwendet.

Weitere Informationen

4

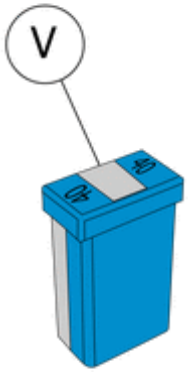

IMG-447358

Hinweis!
Das Bauteil/die Bauteile aus dem Zubehörsatz wird/werden nicht verwendet

Abklemmen der Batterie

5

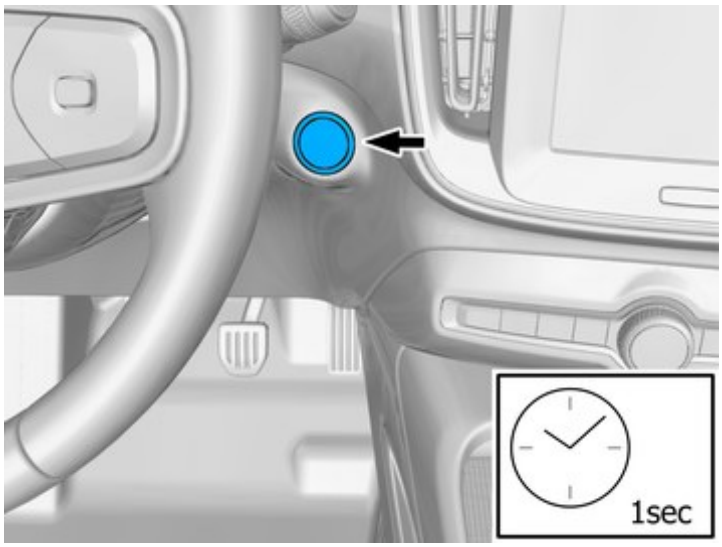

IMG-430215

6

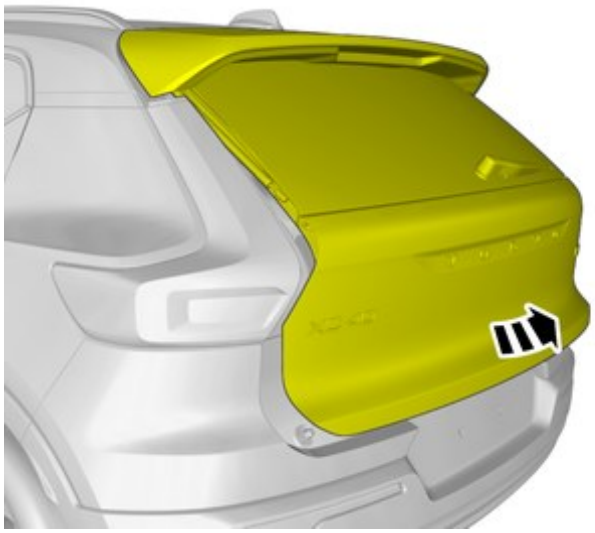

IMG-435728

Die Heckklappe öffnen.

7

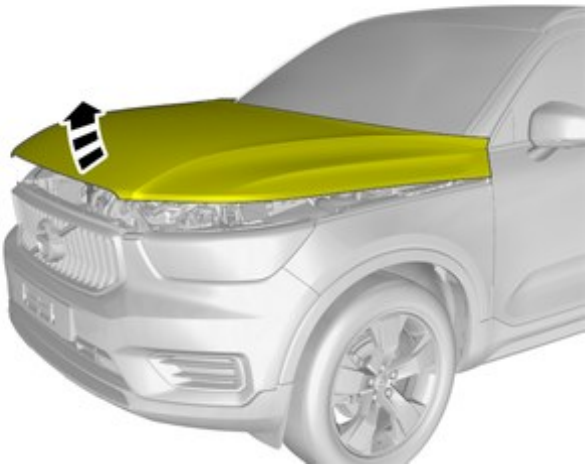

IMG-435731

Die Haube öffnen.

8

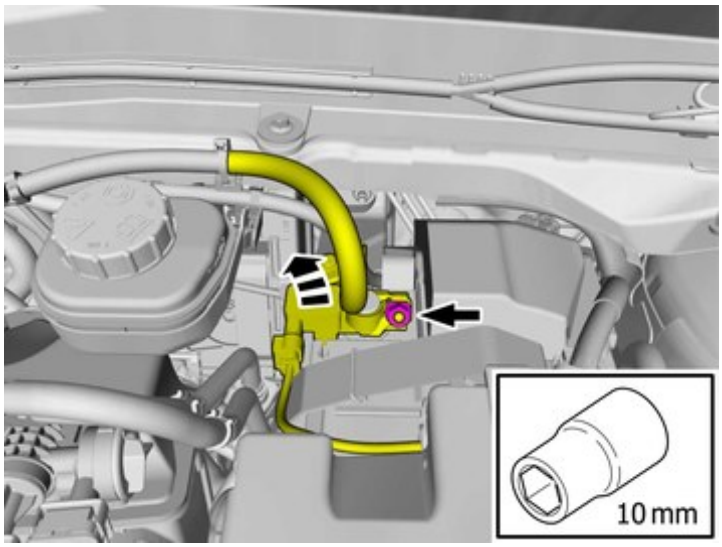

IMG-473728

Das Minuskabel der Batterie abklemmen.

Betrifft Fahrzeuge mit Elektroantrieb

9

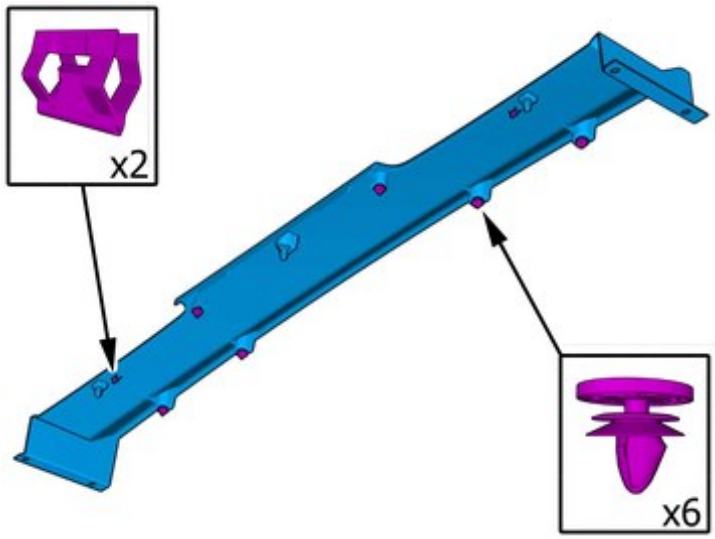

IMG-473637

Hinweis!
Orientierungshilfe

10

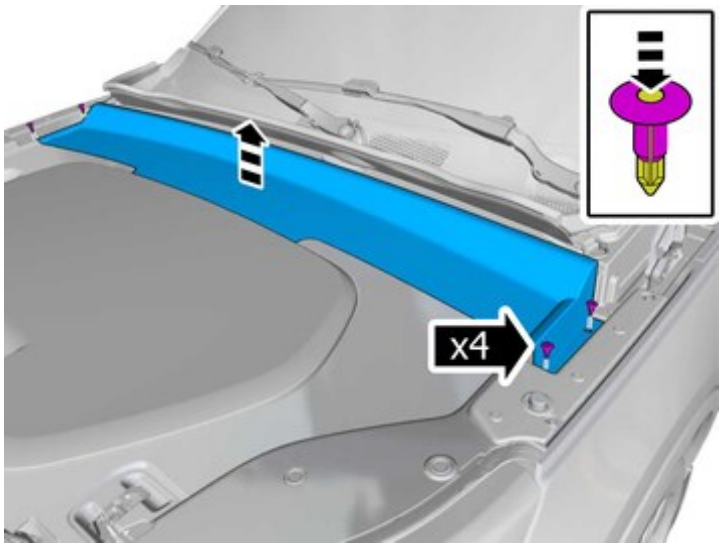

IMG-473659

Die Clips entfernen.

Das gekennzeichnete Teil entfernen.

11

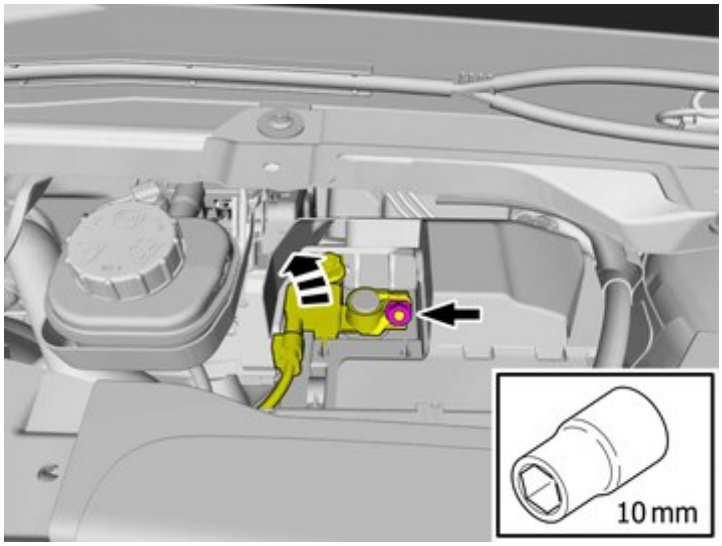

IMG-473722

Das Minuskabel der Batterie abklemmen.

Anzugsdrehmoment: Batteriekabel an Batterie , 6 Nm

Alle Fahrzeuge

Entfernen

12

IMG-435736

Das Teil vorsichtig lösen

Auf der anderen Seite wiederholen.

13

IMG-435739

Das gekennzeichnete Teil entfernen.

14

IMG-436415

Das gekennzeichnete Teil entfernen.

15

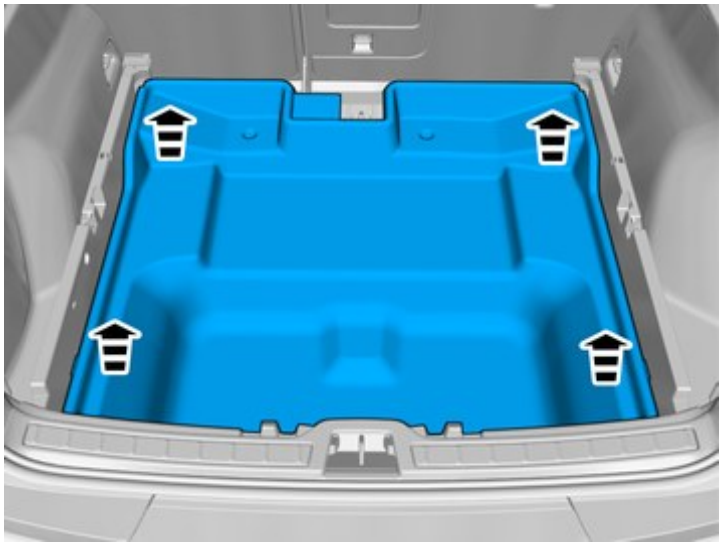

IMG-435741

Das gekennzeichnete Teil entfernen.

16

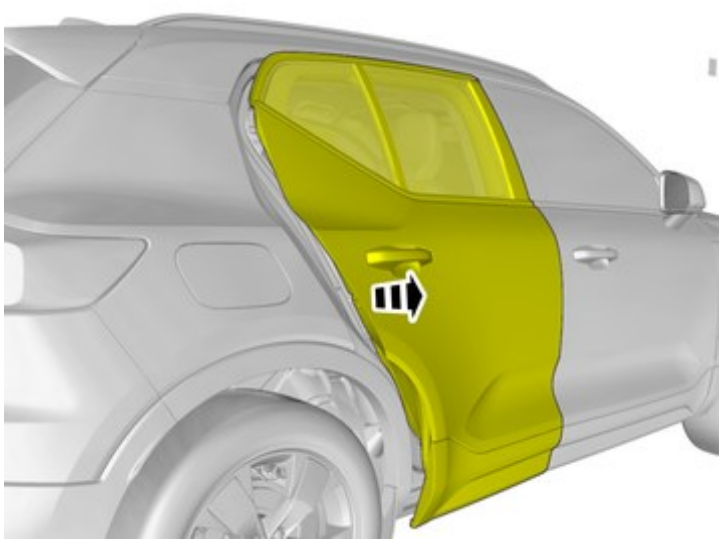

IMG-435742

17

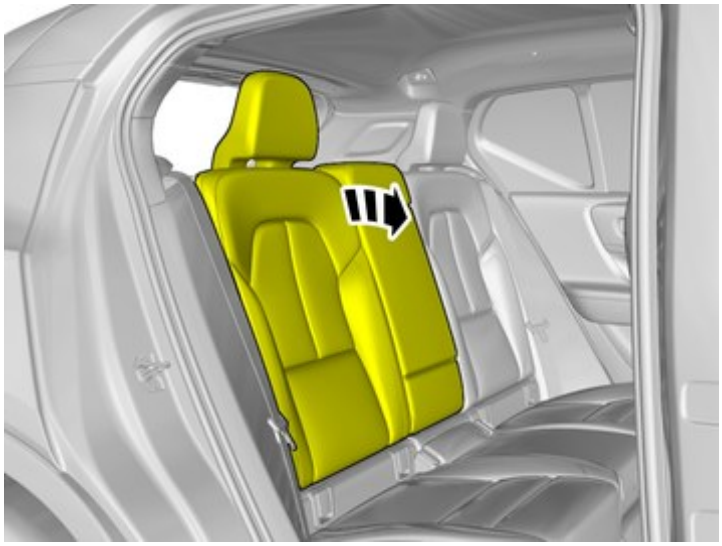

IMG-435743

18

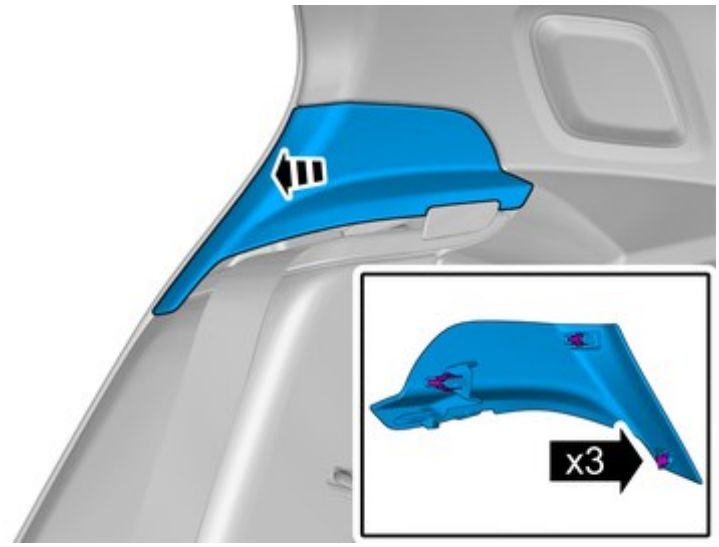

IMG-435744

Die Verkleidung abnehmen.

19

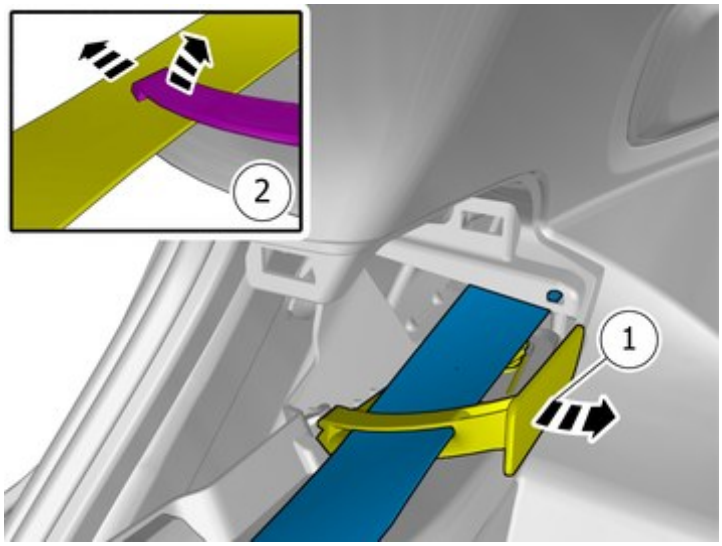

IMG-435745

Markiertes Teil beiseite klappen.

20

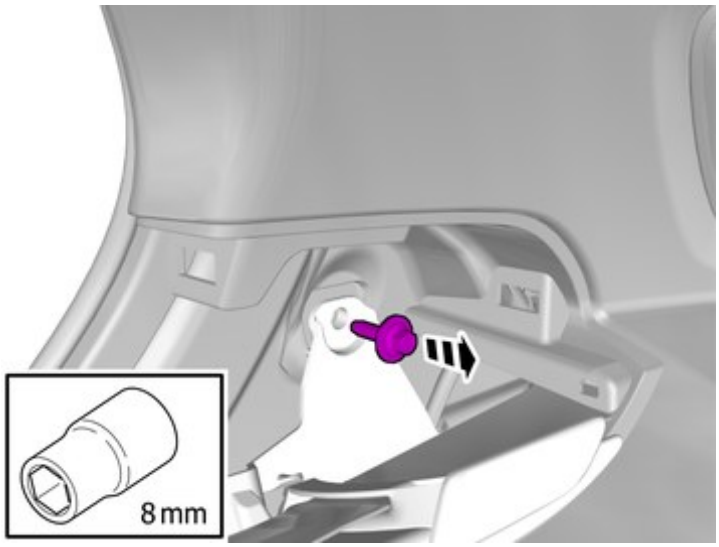

IMG-431005

Die Schraube entfernen.

Anzugsdrehmoment: Gurtführung, an Konsole , 4.5 Nm

21

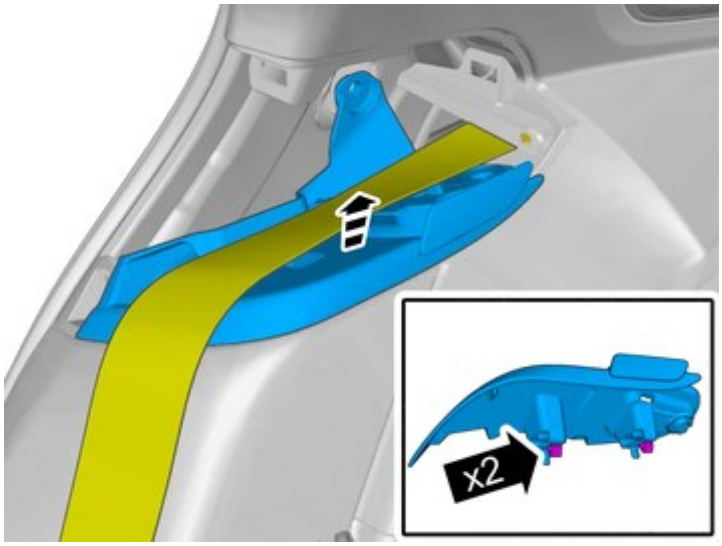

IMG-435771

Die Verkleidung abnehmen.

22

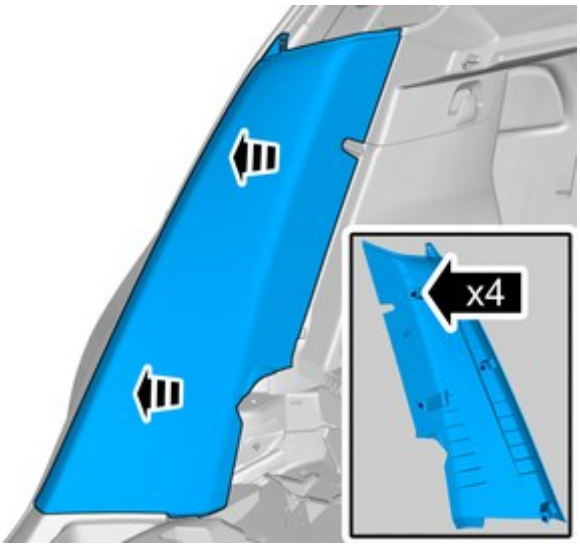

IMG-435772

Das gekennzeichnete Teil entfernen.

23

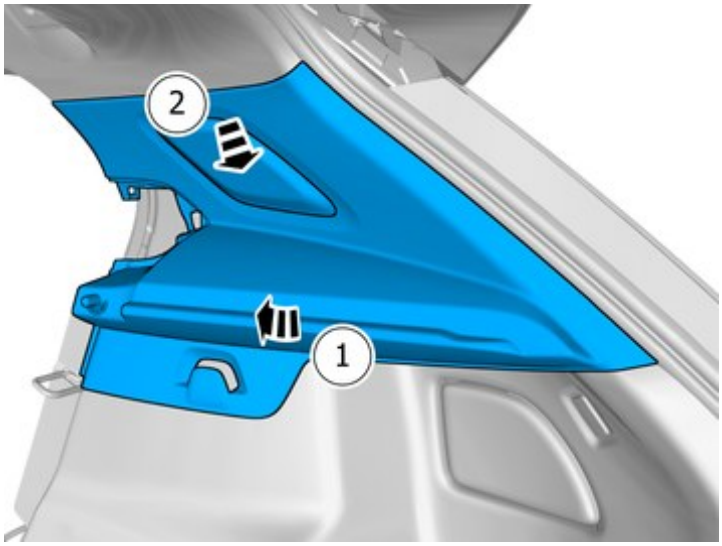

IMG-431337

Das gekennzeichnete Teil entfernen.

24

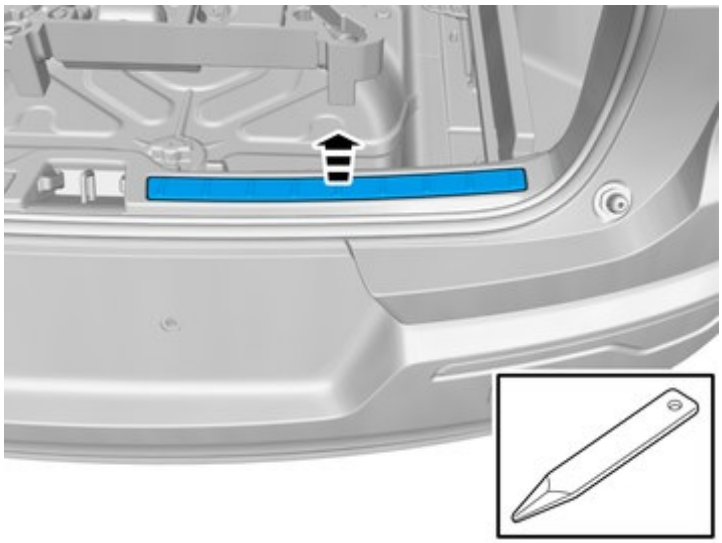

IMG-436490

Das gekennzeichnete Teil entfernen.

Verwenden:: Ausbauwerkzeug

25

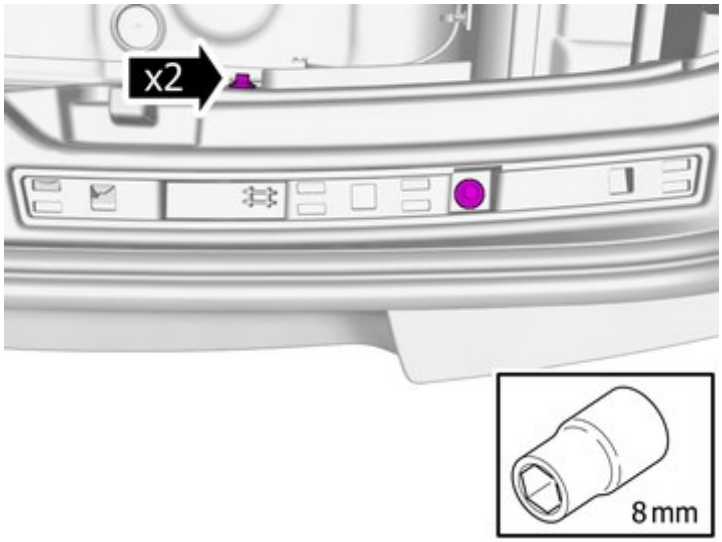

IMG-436500

Die Schrauben entfernen.

Anzugsdrehmoment: Schwellerzierverkleidung Gepäckraum an Karosserie , 4.5 Nm

26

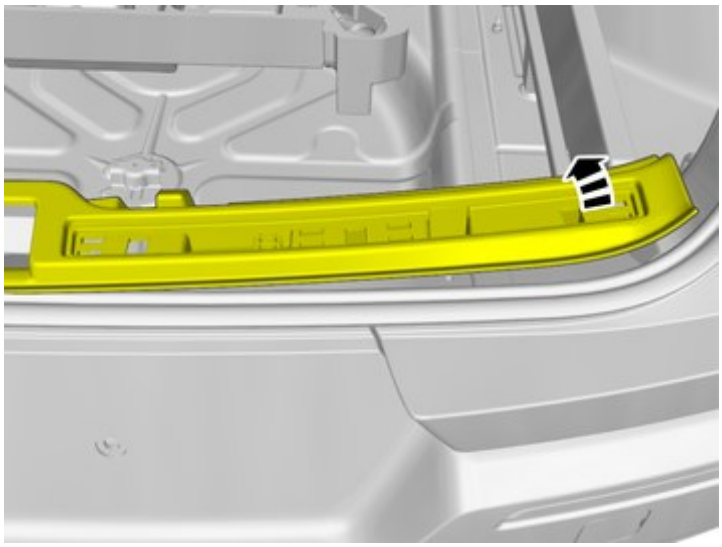

IMG-473324

Markiertes Teil beiseite klappen.

27

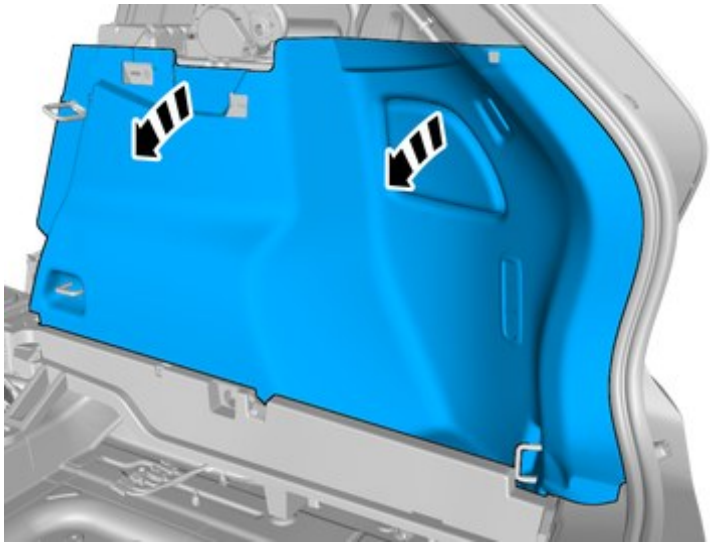

IMG-436546

Das gekennzeichnete Teil entfernen.

28

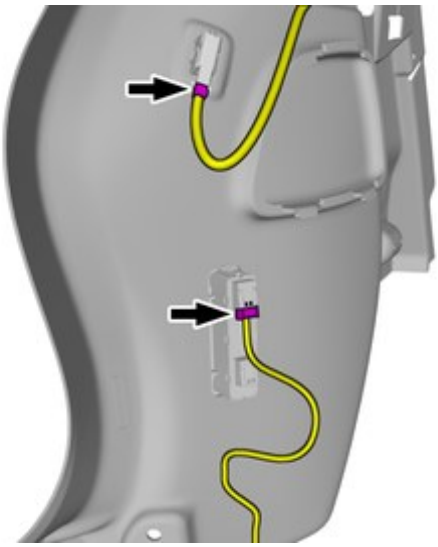

IMG-435773

Hinweis!
Die Abbildung zeigt die Rückseite des Teils vor dem Ausbau.

Hinweis!
Die Anzahl der Steckverbinder kann je nach Ausstattungsniveau des Fahrzeugs variieren.

Den Steckverbinder lösen.

Montage von Zubehör

29

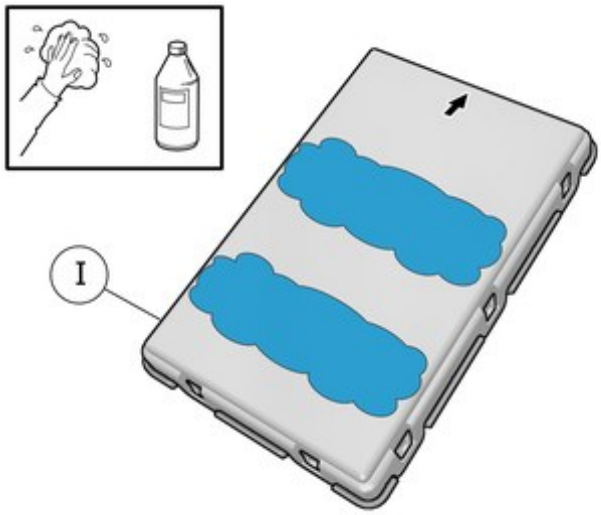

IMG-435774

Die Fläche reinigen.

Verwenden:: 1161721, Isopropanol

Abtrocknen.

30

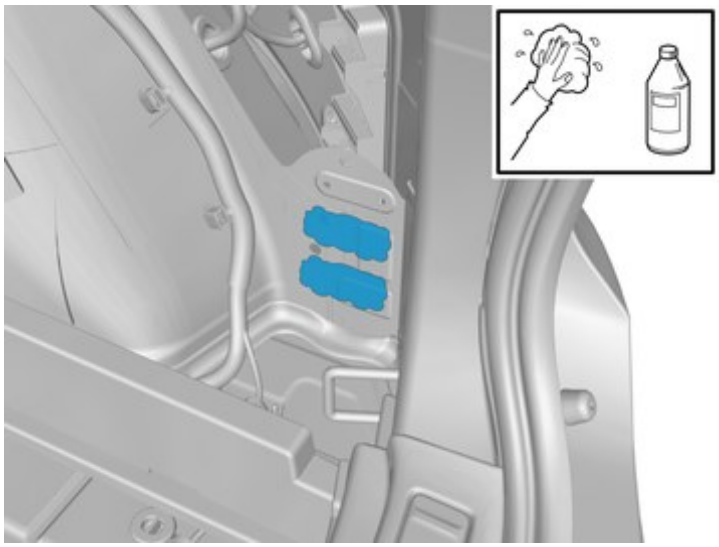

IMG-435779

Die Fläche reinigen.

Verwenden:: 1161721, Isopropanol

Abtrocknen.

31

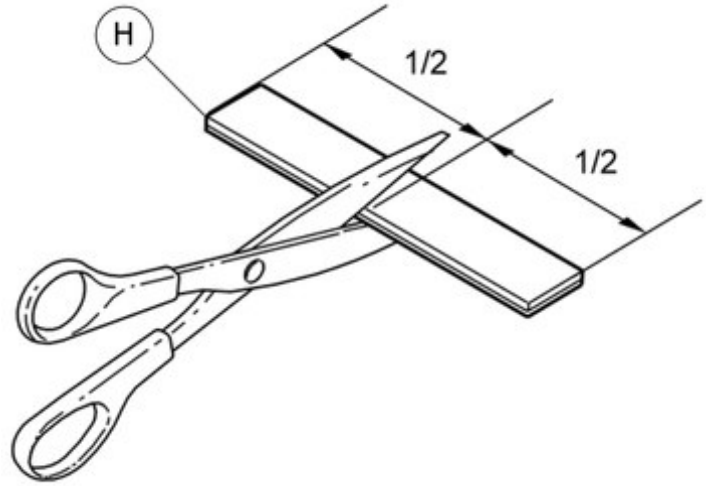

IMG-414059

32

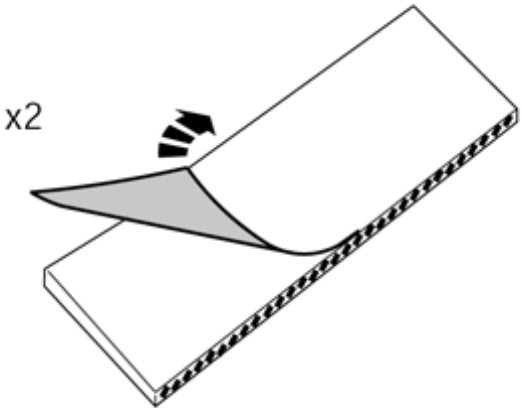

IMG-241925

33

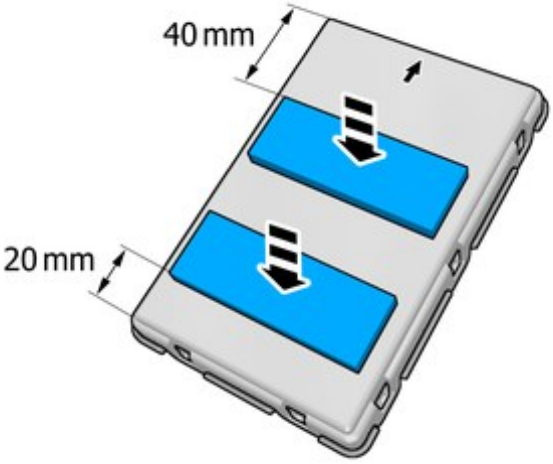

IMG-435781

Messen

Bauteil aus dem Zubehörsatz anbringen.

34

Den Schutzfilm entfernen.

IMG-435784

35

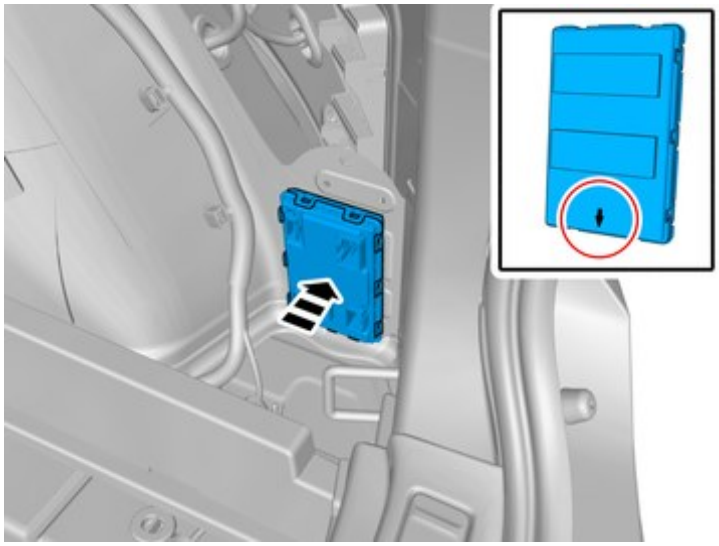

IMG-435786

Hinweis!
Die Position beachten.

Hinweis!
Sicherstellen, dass das Klebeband am Untergrund haftet.

Bauteil aus dem Zubehörsatz anbringen.

Entfernen

36

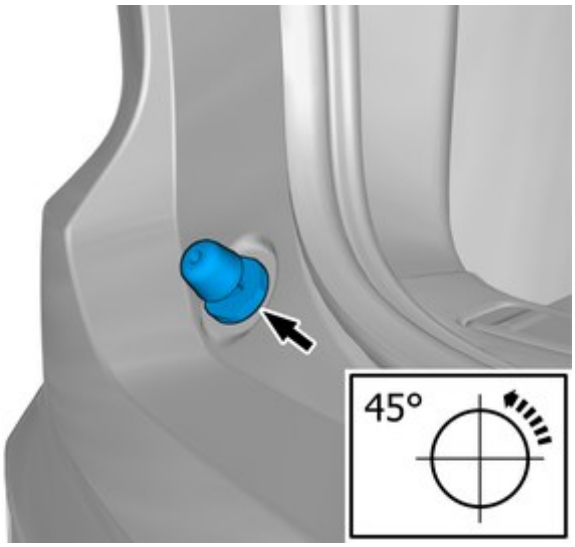

IMG-435791

Darauf achten, dass die Bauteile bei der Montage nicht verwechselt werden.

Das gekennzeichnete Teil entfernen.

37

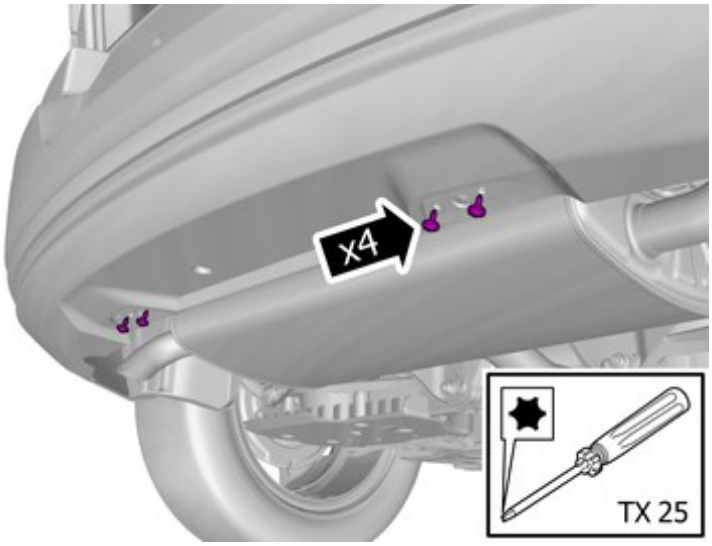

IMG-435798

Die Schrauben entfernen.

38

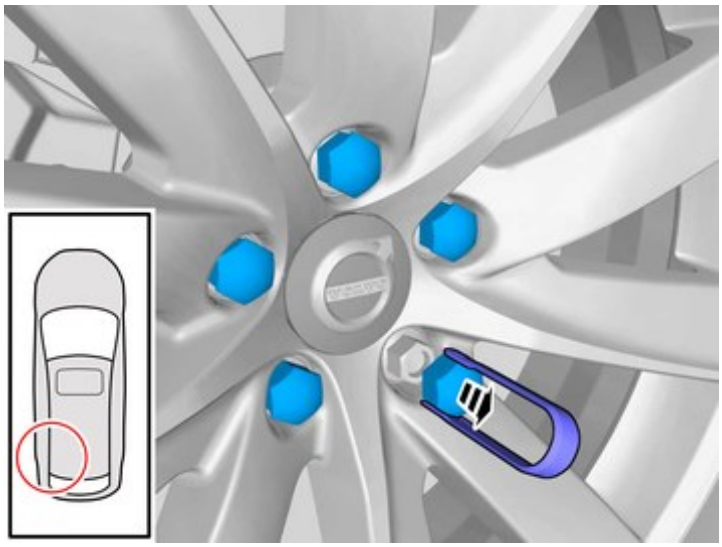

IMG-446456

Markierte(s) Teil(e) entfernen.

39

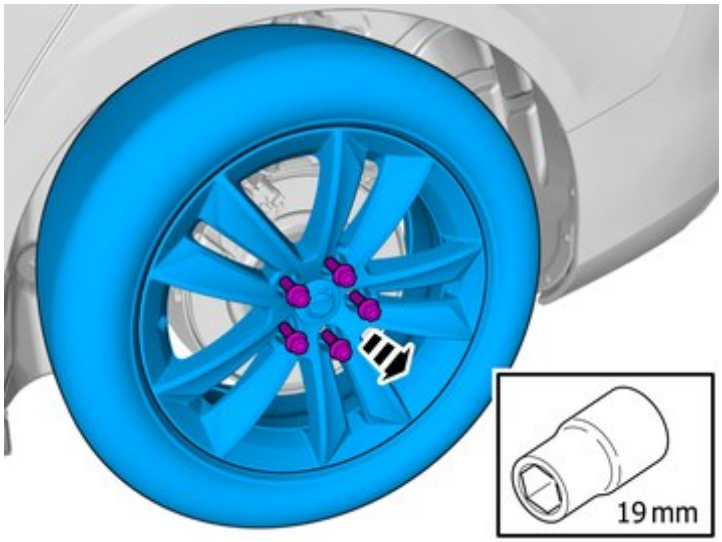

IMG-441820

Markierte(s) Teil(e) entfernen.

40

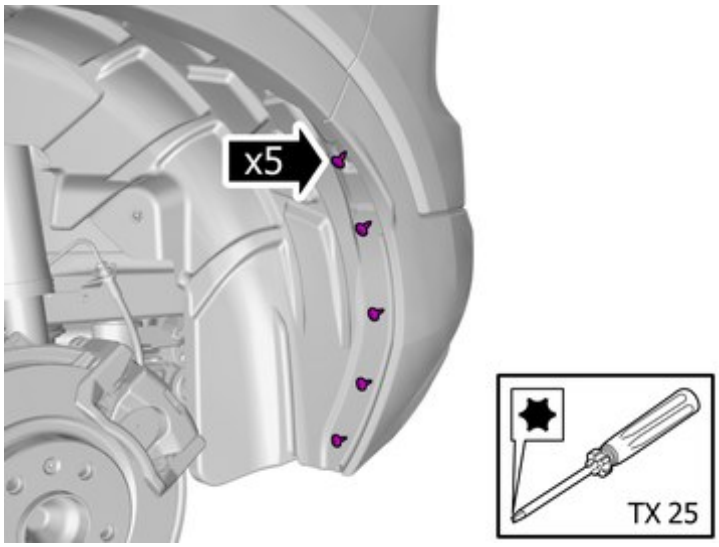

IMG-446440

Die Schrauben entfernen.

41

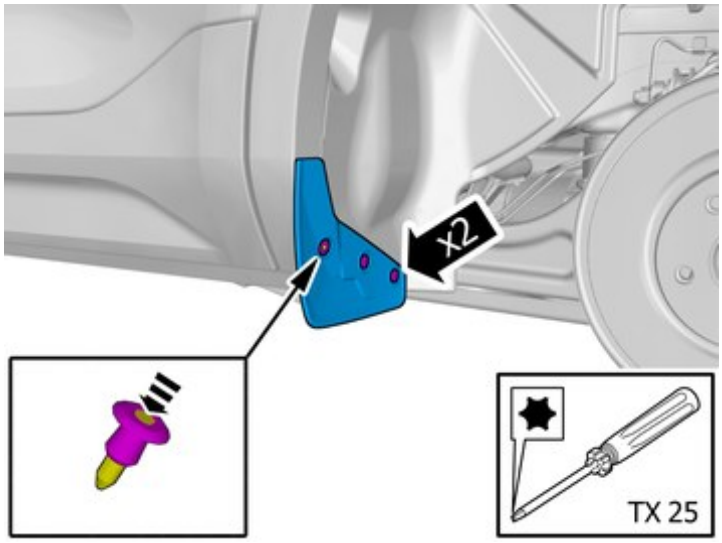

IMG-446442

Die Schrauben entfernen.

Den Clip entfernen.

42

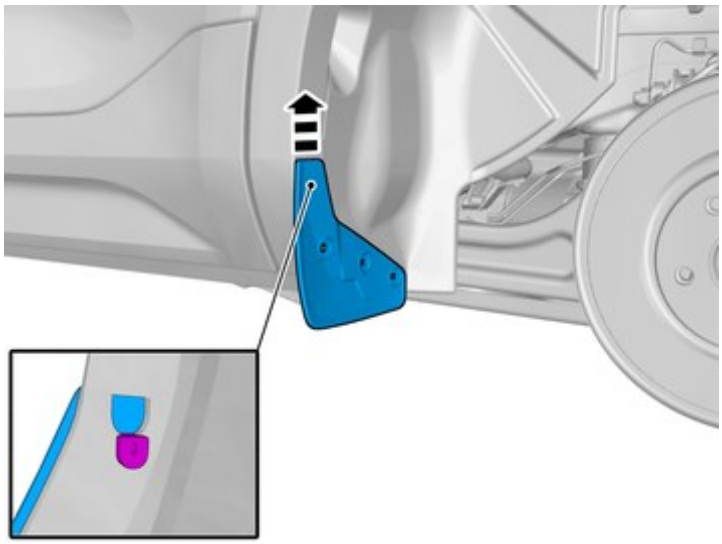

IMG-446443

Das gekennzeichnete Teil entfernen.

43

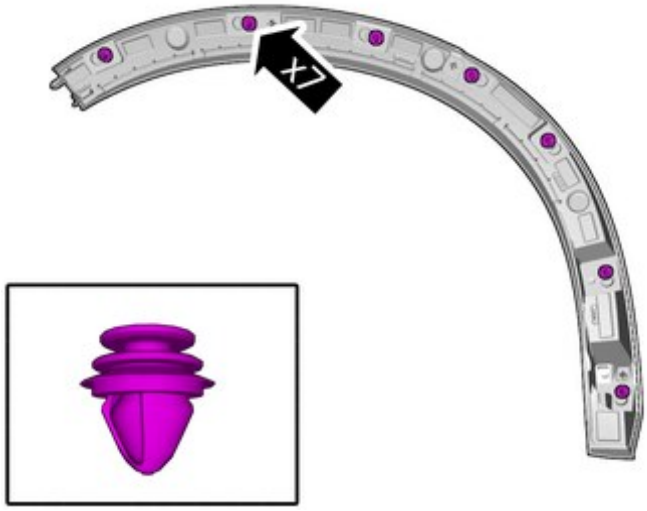

IMG-446444

Hinweis!
Die Abbildung zeigt die Rückseite des Teils vor dem Ausbau.

44

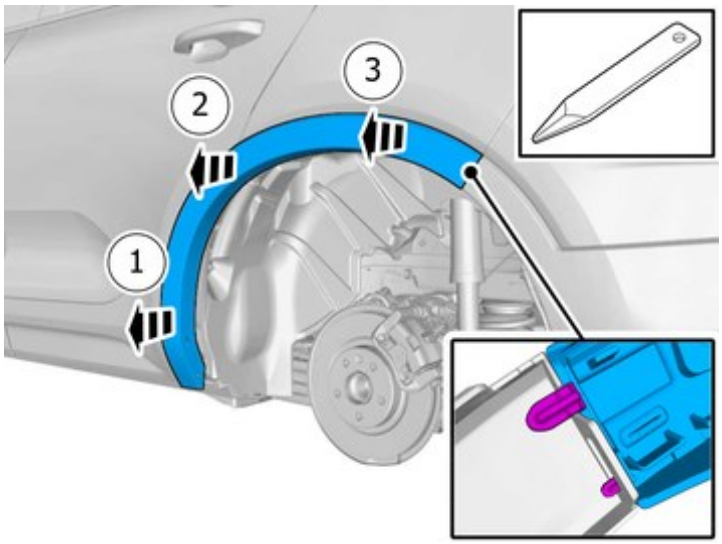

IMG-446445

Vorsicht!
Sicherstellen, dass lackierte Flächen nicht beschädigt werden.

Das gekennzeichnete Teil entfernen.

Verwenden:: Ausbauwerkzeug

45

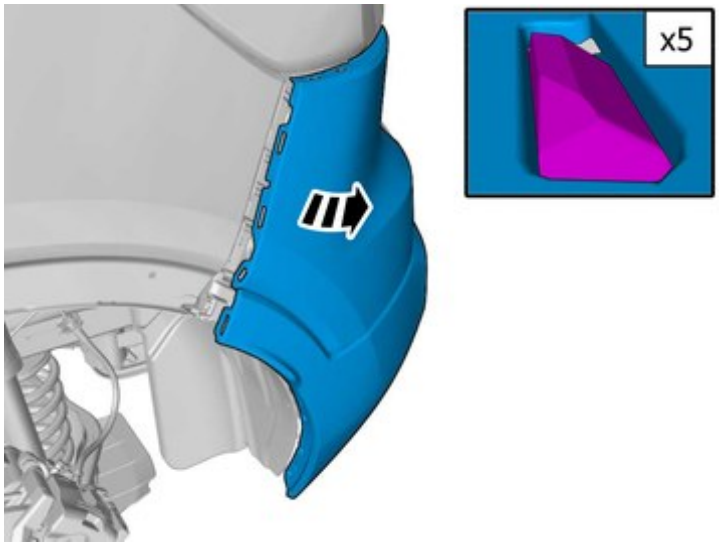

IMG-446446

Vorsicht!
Besondere Vorsicht ist beim Ausbau bzw. Einbau dieses Bauteils geboten.

Das markierte Bauteil lösen, jedoch nicht entfernen.

46

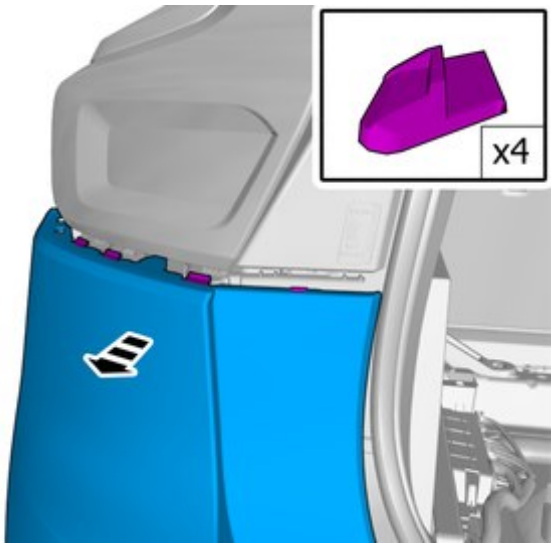

IMG-446447

Das markierte Bauteil lösen, jedoch nicht entfernen.

47

Die Methodenschritte für das Entfernen auf der gegenüberliegenden Seite wiederholen.

48

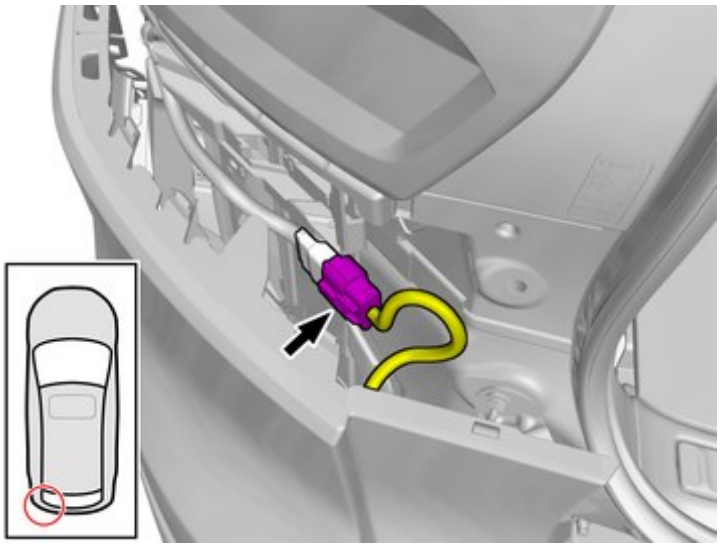

IMG-435822

Den Steckverbinder orten.

Die Verriegelung des Steckverbinders lösen.

Den Steckverbinder lösen.

49

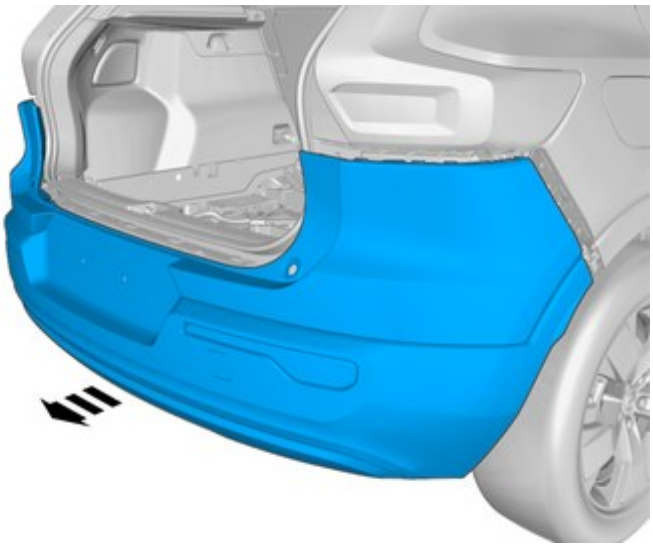

IMG-435823

Vorsicht!
Die Stoßstangenverkleidung auf eine geeignete Unterlage legen.

Bei diesem Arbeitsschritt ist die Hilfe eines Kollegen in Anspruch zu nehmen.

Das gekennzeichnete Teil entfernen.

Montage von Zubehör

50

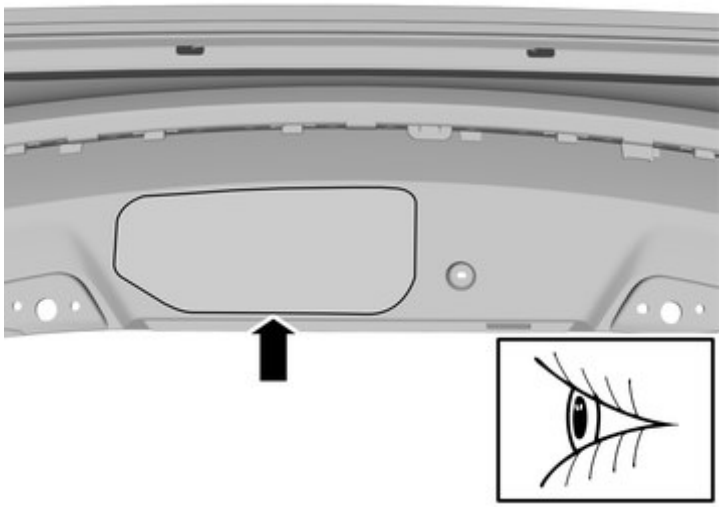

IMG-435824

Aktuelle Markierung lokalisieren.

51

Das Band auf der anderen Seite, gegenüber den Markierungen, anbringen.

Verwenden:: , Abdeckband

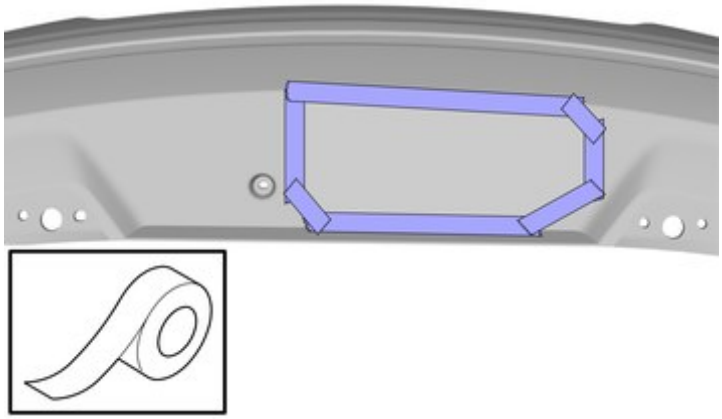

IMG-435826

52

Mit Hilfe des angegebenen Werkzeugs ein Loch anbringen.

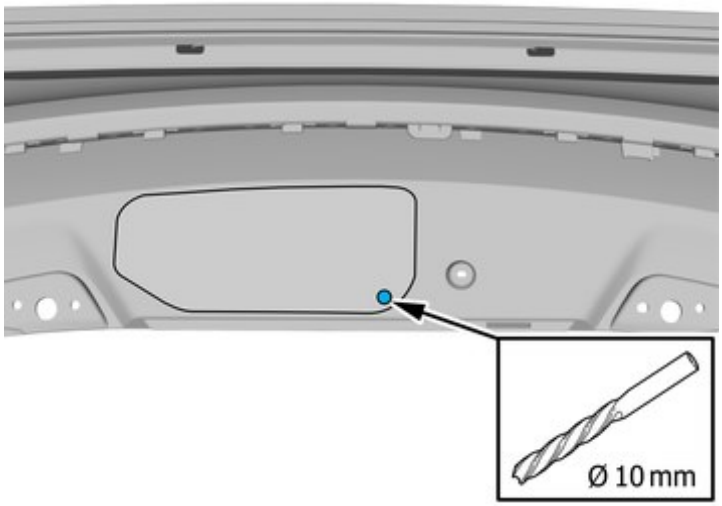

IMG-435825

53

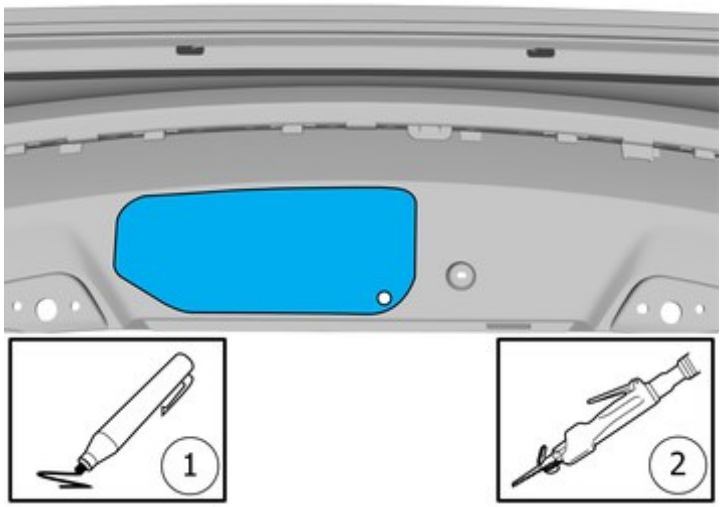

IMG-435828

1. Mit Stift anzeichnen
2. Das gekennzeichnete Teil entfernen.

Verwenden:: Druckluftbetriebene Stichsäge

54

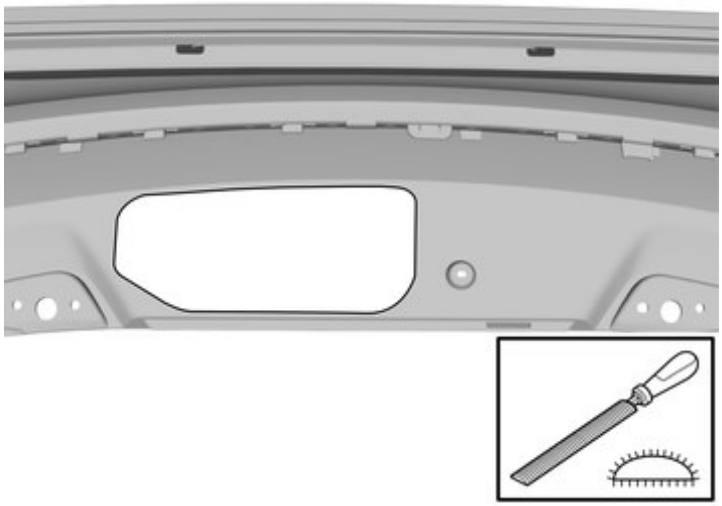
IMG-435831

Kanten entgraten

Entfernen

Betrifft Fahrzeuge mit Elektroantrieb

55

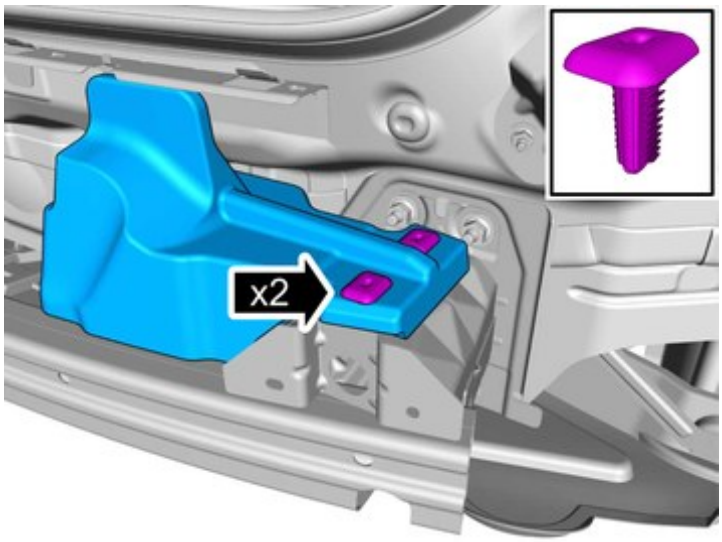

IMG-478915

Die Clips entfernen.

Das gekennzeichnete Teil entfernen.

Auf der anderen Seite wiederholen.

Das Teil ist nicht wiederzuverwenden.

Alle Fahrzeuge

56

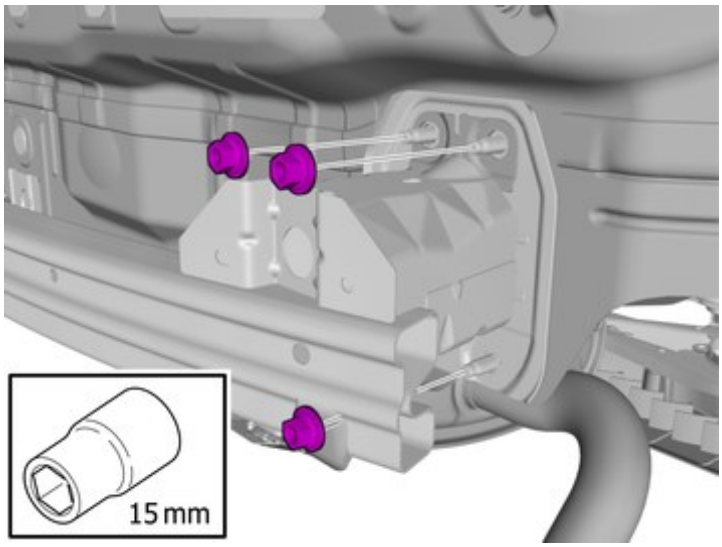

IMG-435835

Die Muttern entfernen.

Das Teil ist nicht wiederzuverwenden.

Auf der anderen Seite wiederholen.

57

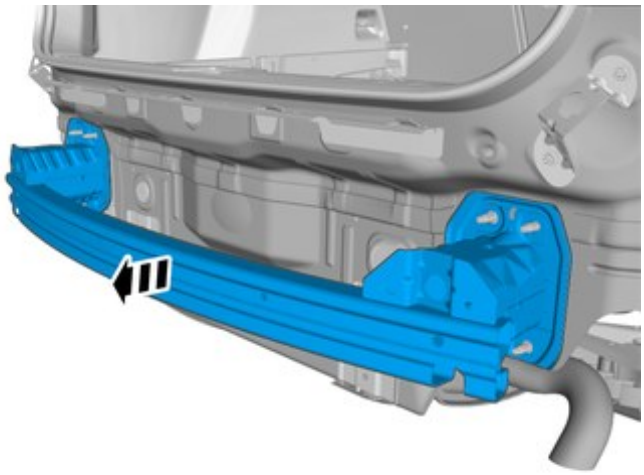

IMG-435836

Das gekennzeichnete Teil entfernen.

Das Teil ist nicht wiederzuverwenden.

58

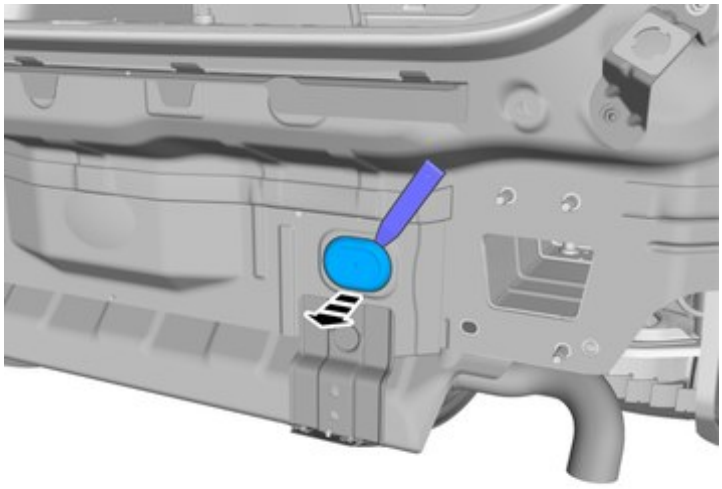

IMG-435837

Das gekennzeichnete Teil entfernen.

Das Teil ist nicht wiederzuverwenden.

Montage von Zubehör

59

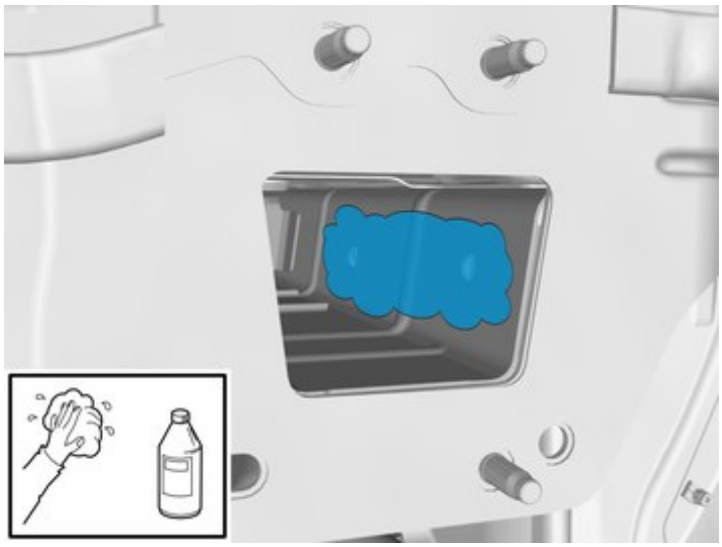

IMG-435843

Die Fläche reinigen.

Verwenden:: 1161721, Isopropanol

60

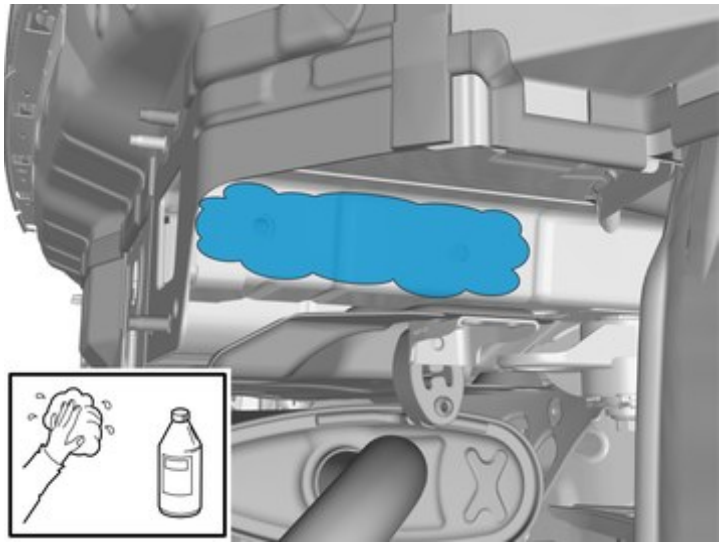

IMG-435845

Die Fläche reinigen.

Verwenden:: 1161721, Isopropanol

61

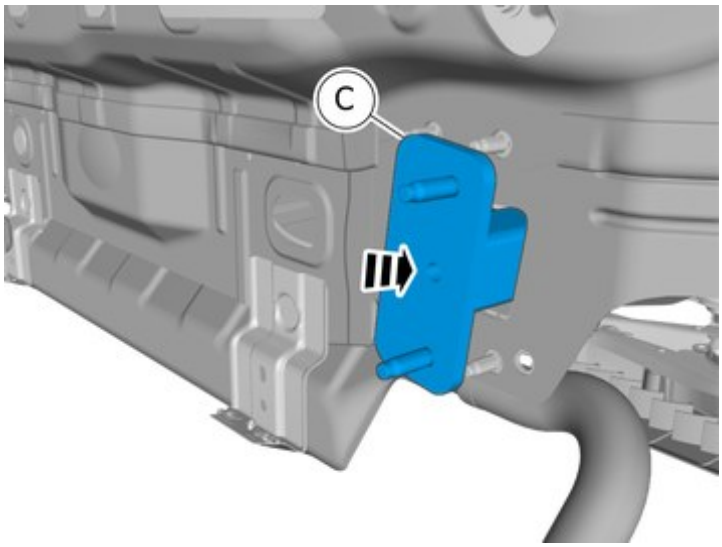

IMG-435851

Bauteil aus dem Zubehörsatz anbringen.

62

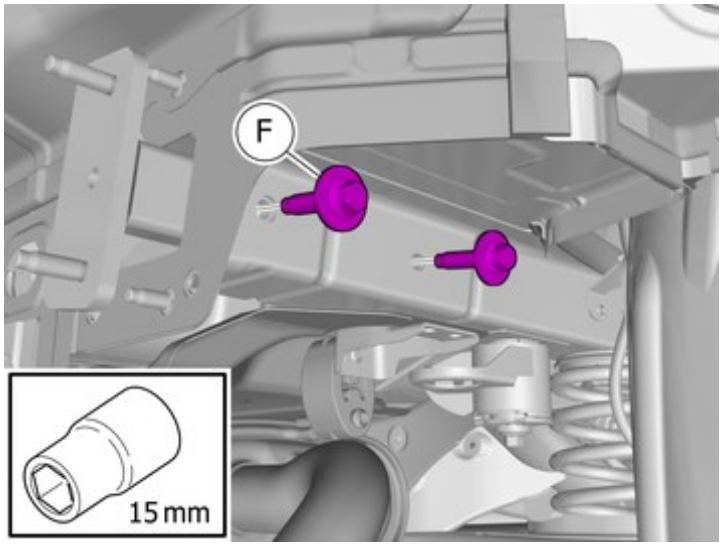

IMG-435855

Bauteile aus dem Zubehörsatz anbringen.

Die Schrauben anziehen.

Anzugsdrehmoment: Zugbalkenbefestigung an Karosserie (Vorverlegung) , 30 Nm

Auf der anderen Seite wiederholen.

63

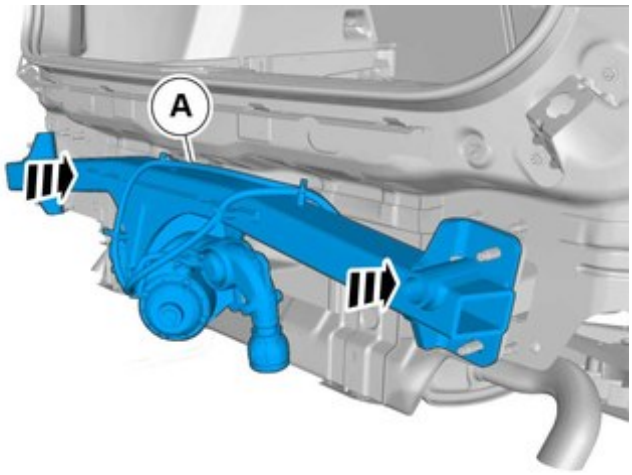

IMG-435865

Hinweis!
Die Ausführung dieses Arbeitsschritts geht zu zweit einfacher.

Bauteil aus dem Zubehörsatz anbringen.

64

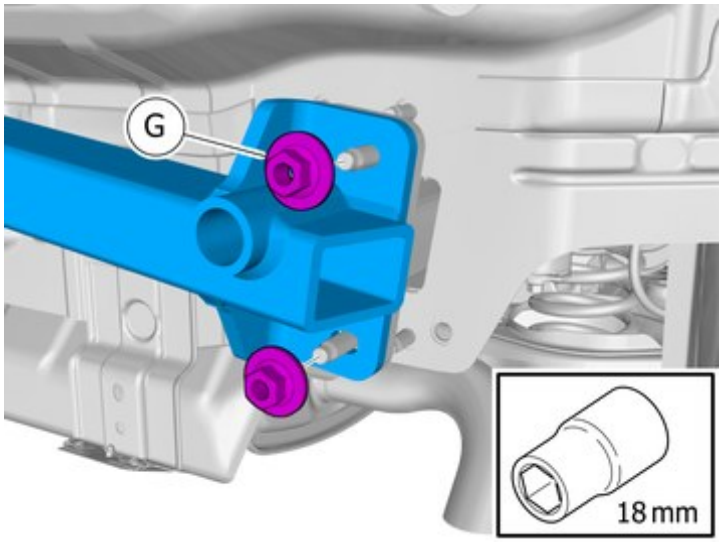

IMG-435879

Bauteile aus dem Zubehörsatz anbringen.

Die Muttern anziehen.

Anzugsdrehmoment: Anhängerkupplung an Anhängerkupplung
Schritt 1: 90 Nm
Schritt 2: 60 Degree

Auf der anderen Seite wiederholen.

65

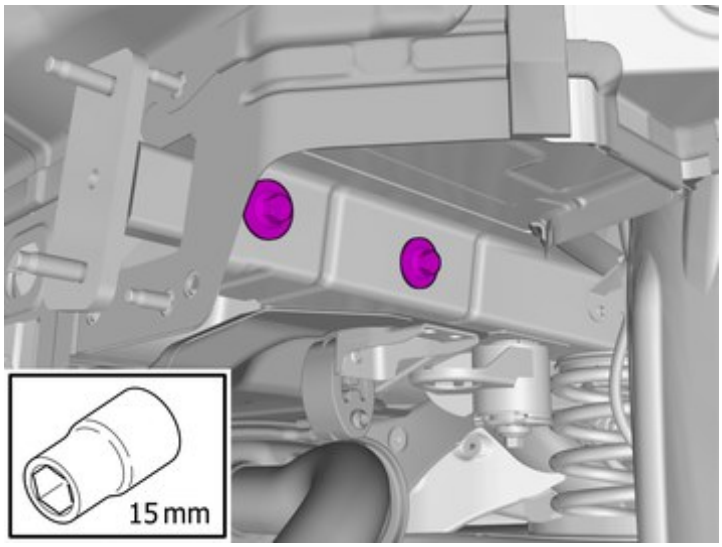

IMG-435895

Die Schrauben anziehen.

Auf der anderen Seite wiederholen.

Anzugsdrehmoment: Zugbalkenbefestigung an Karosserie
Schritt 1: 90 Nm
Schritt 2: 60 Degree

66

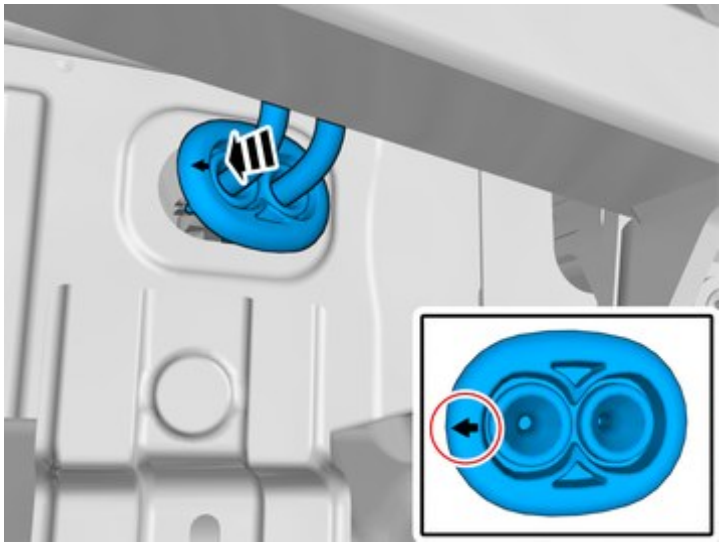
IMG-435880

Hinweis!
Die Position beachten.

Den Kabelbaum in den Innenraum führen.

67

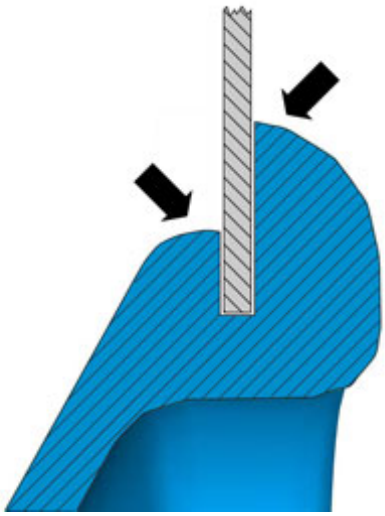

IMG-358177

Vorsicht!
Sicherstellen, dass die Gummidurchführung an der Karosserie dicht anschließt.

68

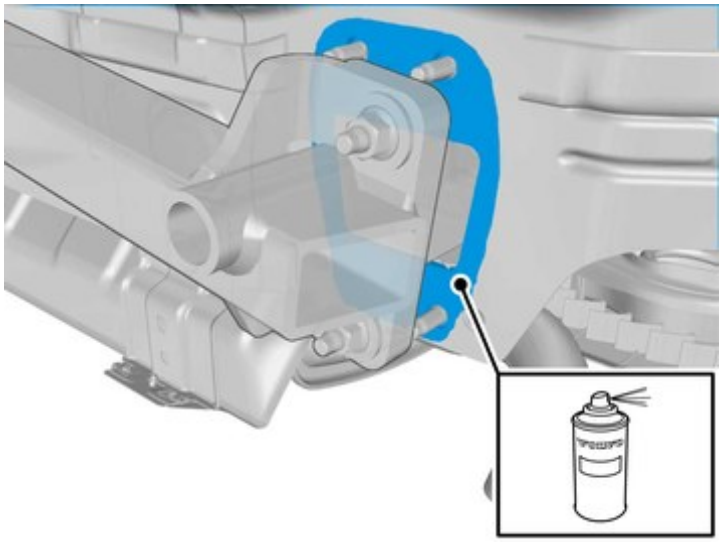

IMG-436525

Das angegebene Material auf die markierte Fläche auftragen.

Auf der anderen Seite wiederholen.

Verwenden:: , Rostschutzmittel

Betrifft Fahrzeuge mit Elektroantrieb

69

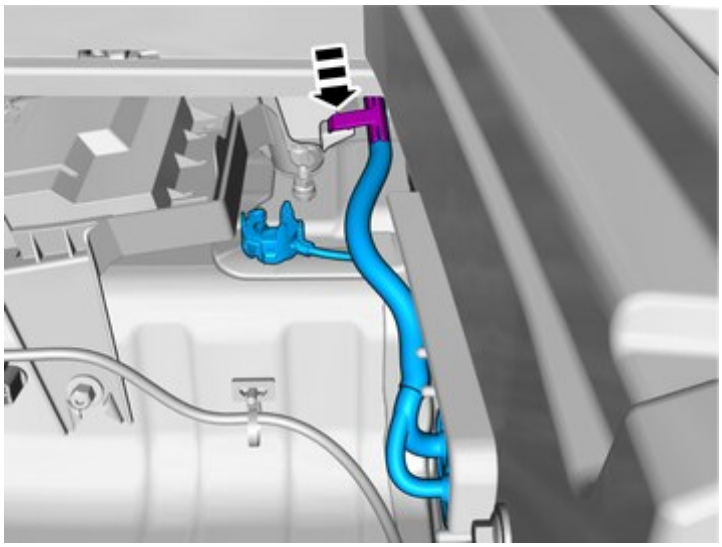

IMG-474014

Den Kabelbaum mit den vorhandenen Clips befestigen.

70

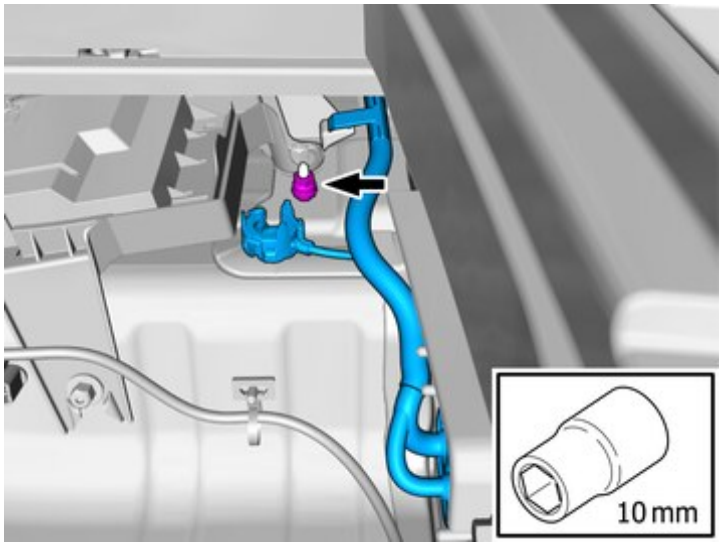

IMG-474015

Die Mutter entfernen.

Das Teil ist wiederzuverwenden.

71

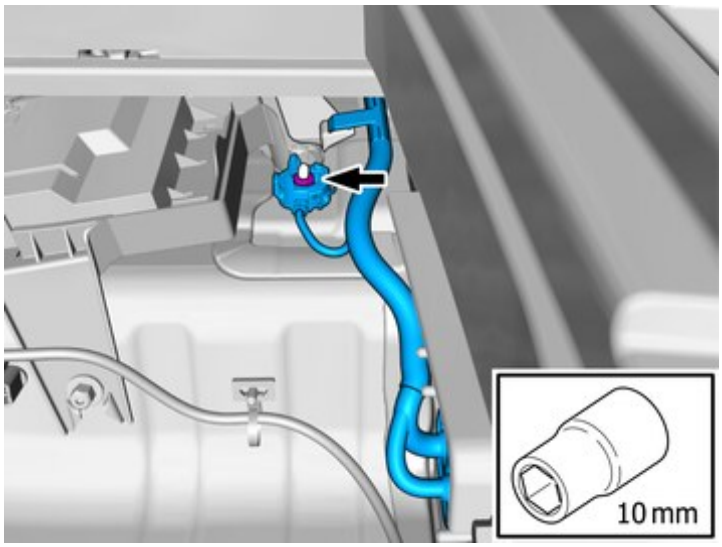

IMG-474016

Das verlegt Kabel anschließen.

Mutter anbringen.

Anzugsdrehmoment: Masseanschluss Anhängerkupplung an Karosserie , 13 Nm

72

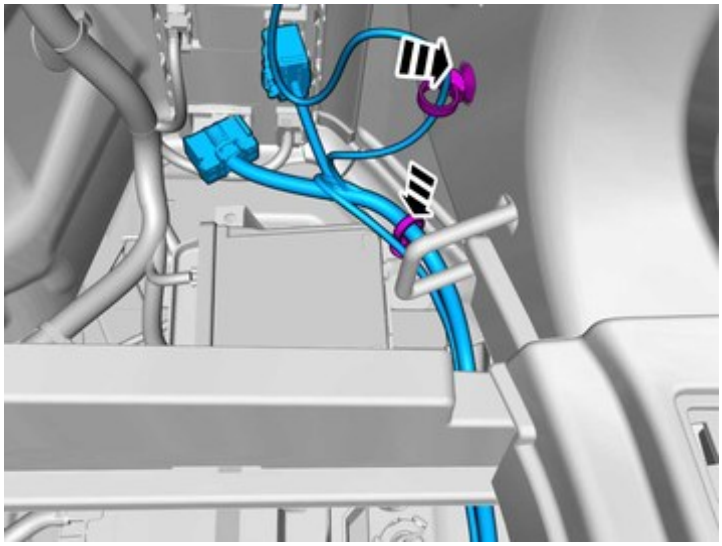
IMG-474017

Den Kabelbaum mit den vorhandenen Clips befestigen.

73

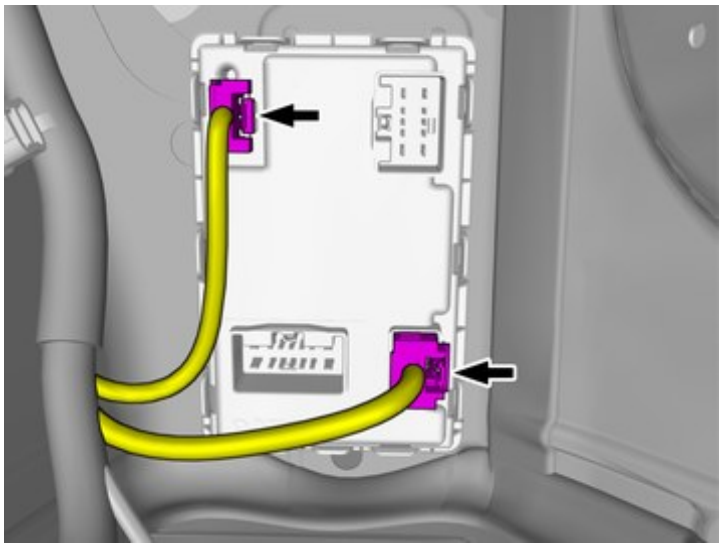

IMG-435901

Die vorverlegten Steckverbinder orten.

Die Steckverbinder anschließen.

74

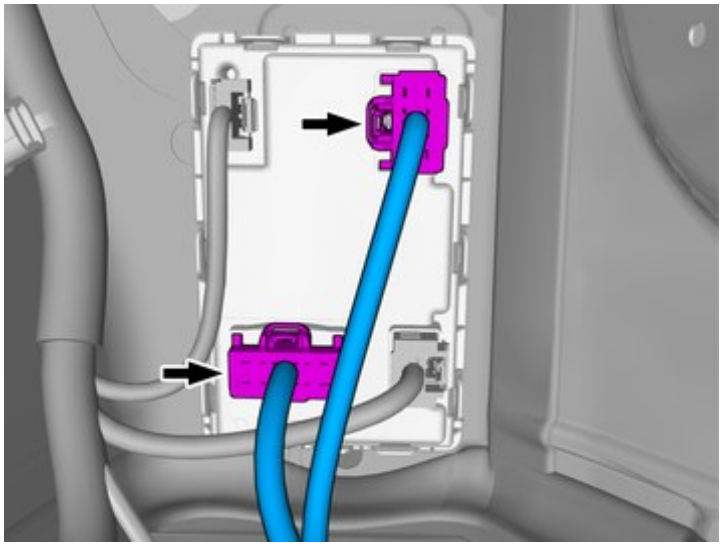

IMG-435900

Die vorverlegten Kabel anschließen.

Betrifft sonstige Fahrzeuge

75

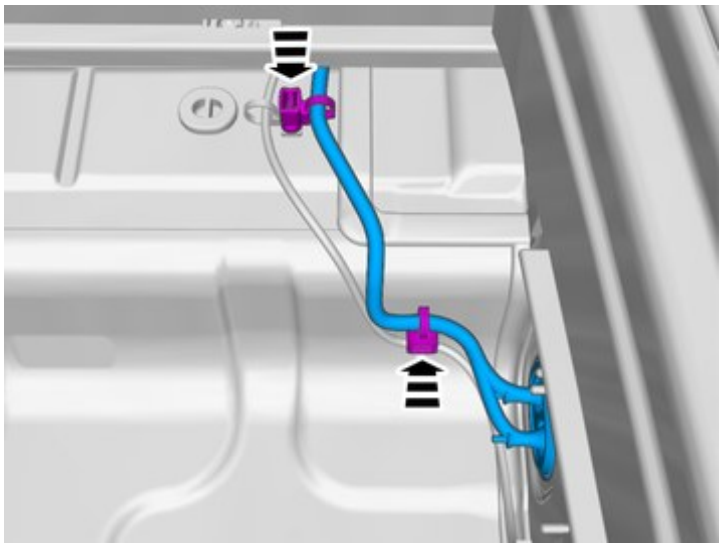

IMG-435882

Den Kabelbaum mit den vorhandenen Clips befestigen.

76

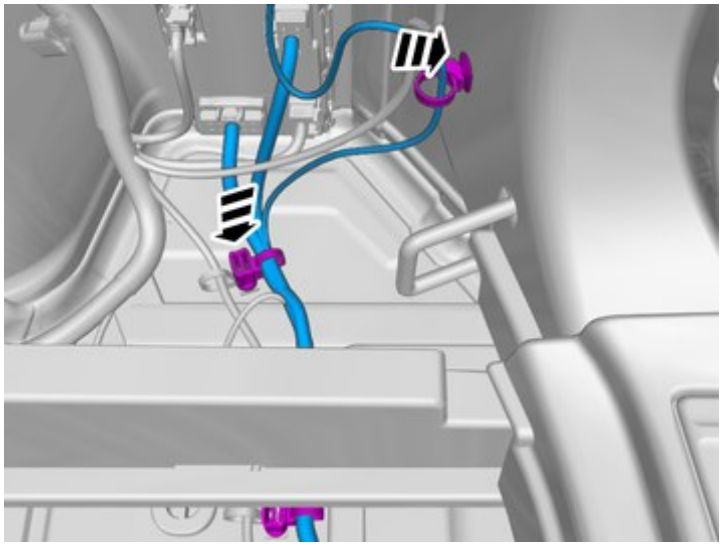

IMG-435885

Den Kabelbaum mit den vorhandenen Clips befestigen.

77

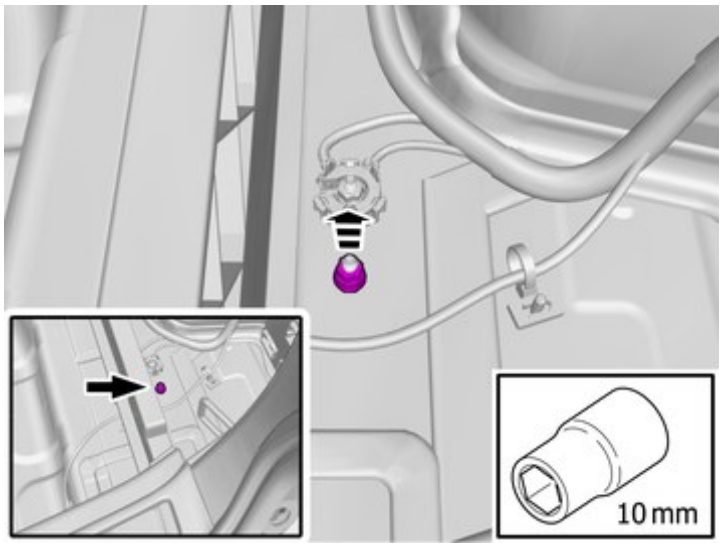

IMG-435887

Die Mutter entfernen.

Das Teil ist wiederzuverwenden.

78

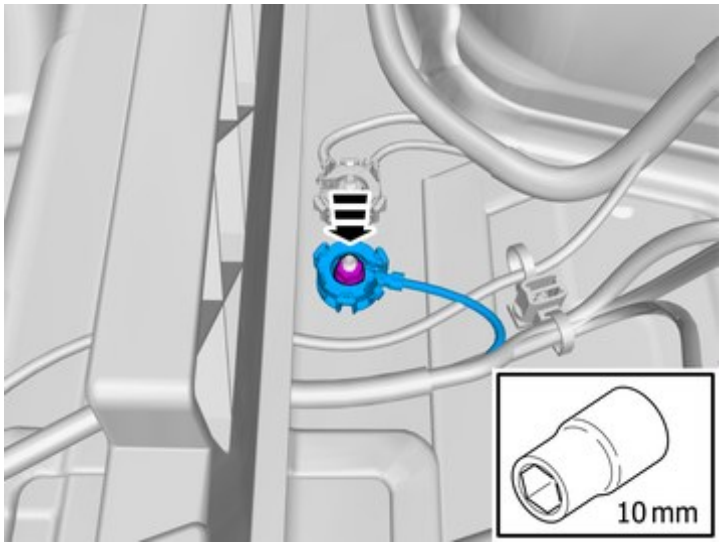

IMG-435888

Das verlegt Kabel anschließen.

Mutter anbringen.

Anzugsdrehmoment: Masseanschluss Anhängerkupplung an Karosserie , 13 Nm

79

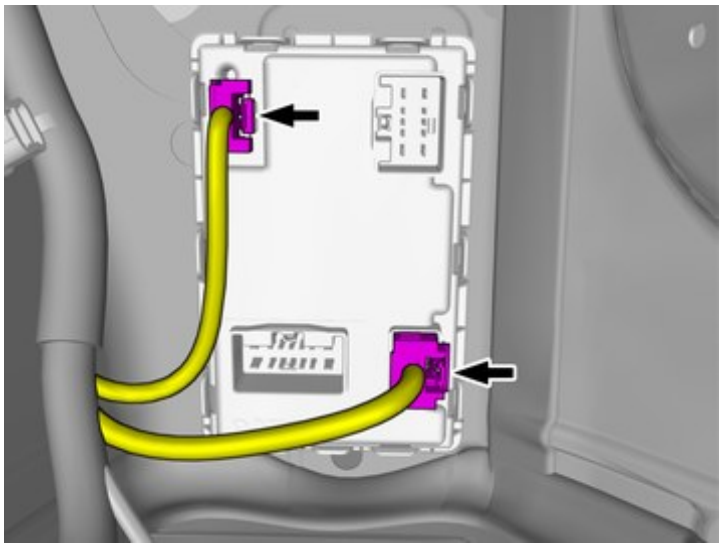

IMG-435901

Die vorverlegten Steckverbinder orten.

Die Steckverbinder anschließen.

80

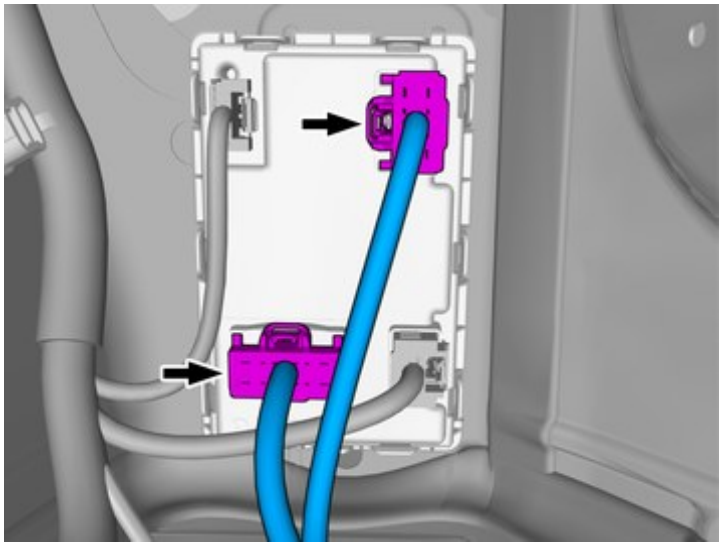

IMG-435900

Die vorverlegten Kabel anschließen.

Alle Fahrzeuge

Entfernen

Alternative 1

81

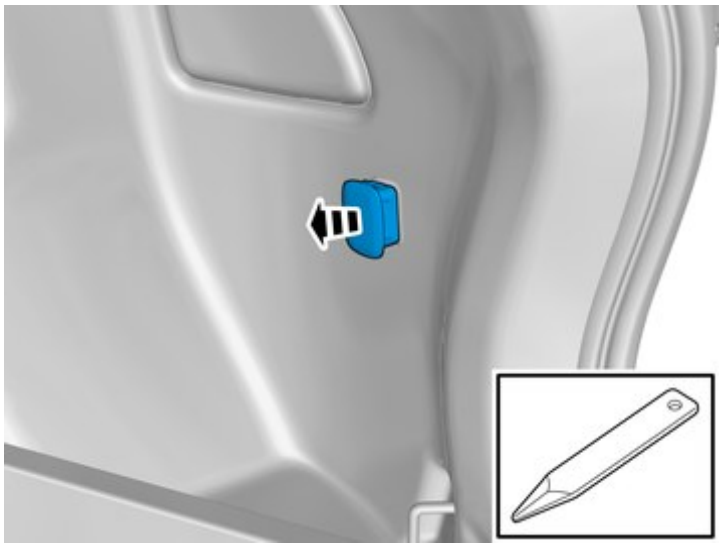

IMG-435940

Das gekennzeichnete Teil entfernen.

Verwenden:: Ausbauwerkzeug

Montage von Zubehör

82

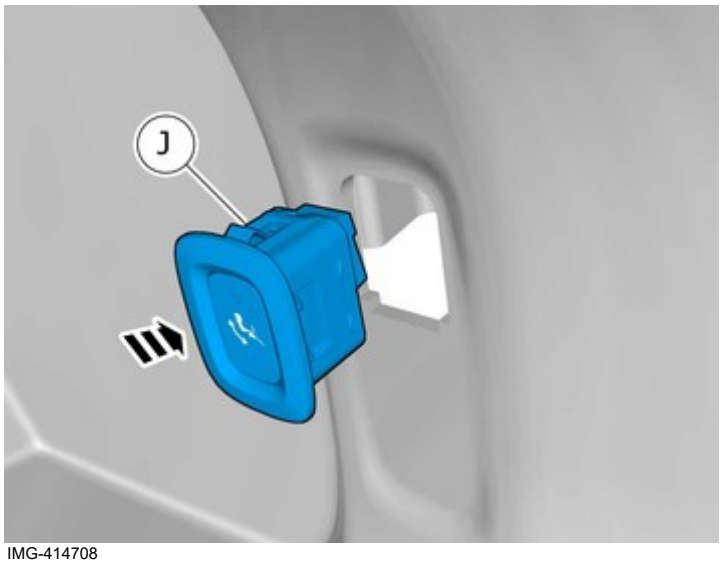

IMG-414708

Bauteil aus dem Zubehörsatz anbringen.

83

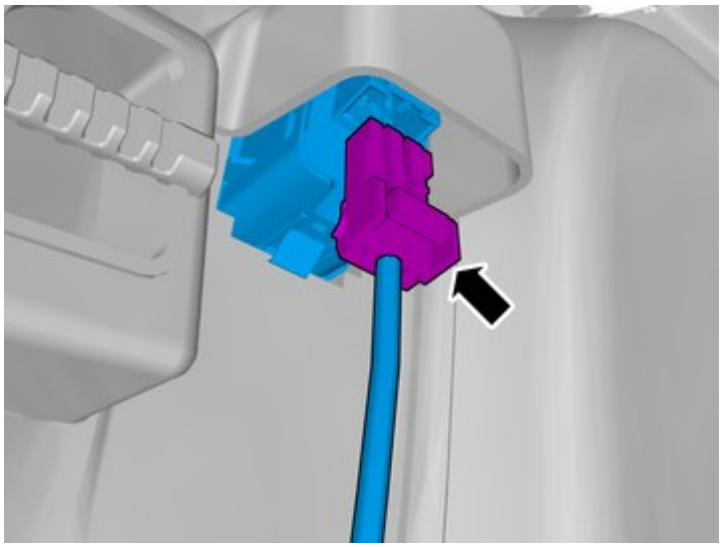

IMG-414718

Das verlegt Kabel anschließen.

Alternative 2

Entfernen

84

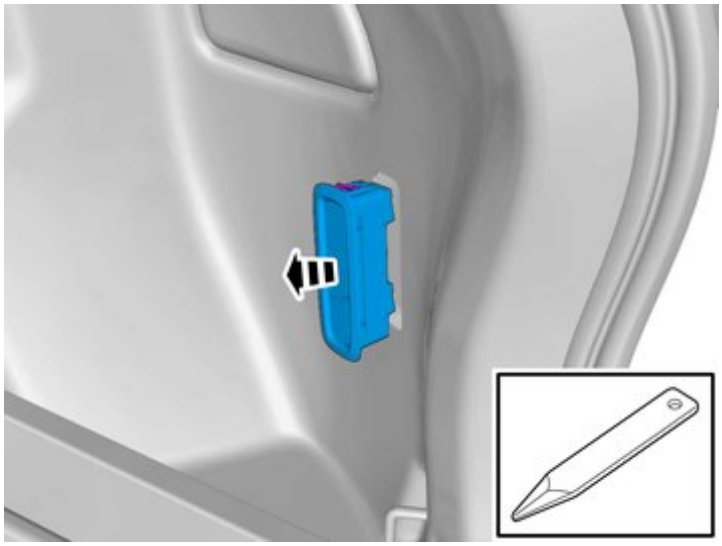

IMG-435907

Das gekennzeichnete Teil entfernen.

Verwenden:: Ausbauwerkzeug

Montage von Zubehör

85

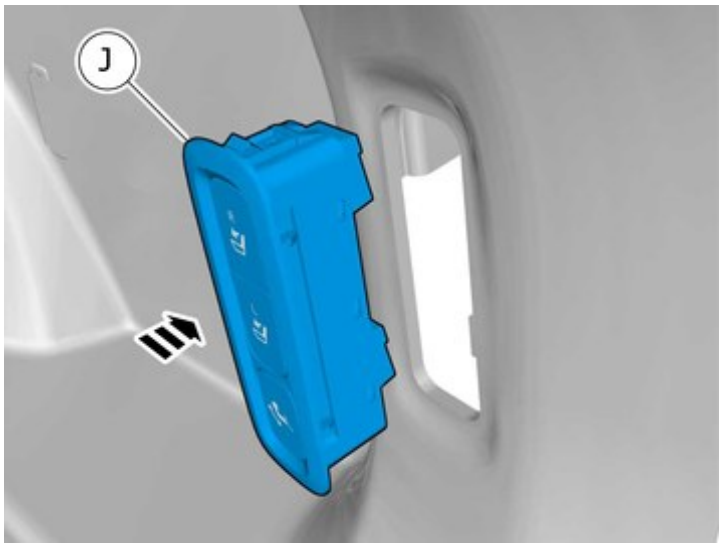

IMG-414712

Bauteil aus dem Zubehörsatz anbringen.

86

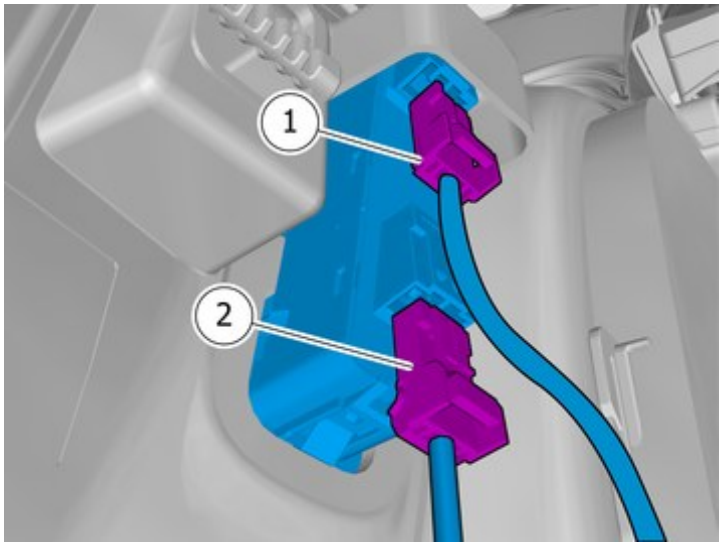

IMG-414717

Das verlegt Kabel anschließen.

Die Steckverbinder anschließen.

Anbringen

87

Abgenommene Teile in umgekehrter Reihenfolge anbringen.

88

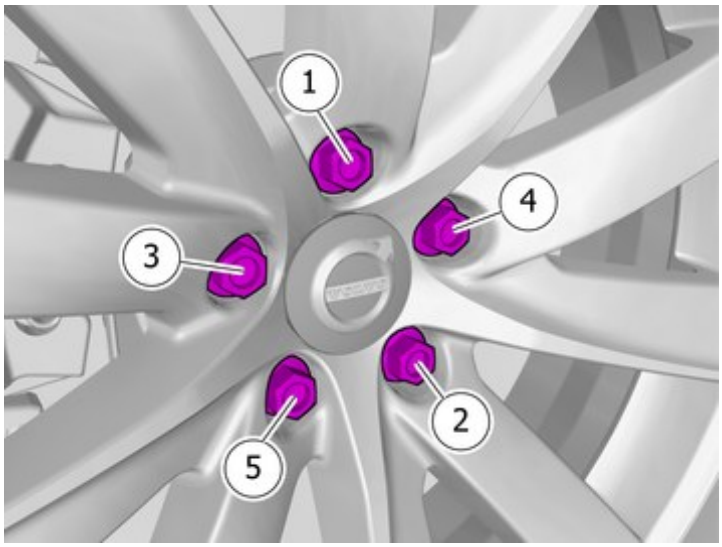

IMG-405228

Anzugsdrehmoment: Aluminiumfelge an Radnabe
Schritt 1: 4 Nm
Schritt 2: 50 Nm
Schritt 3: 140 Nm

Anschließen der Batterie

89

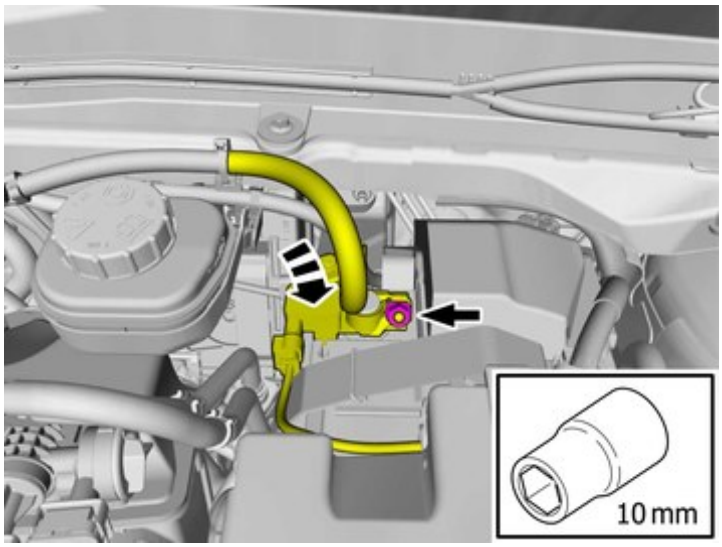

IMG-474019

Das Minuskabel der Batterie wieder anbringen.

Anzugsdrehmoment: Batteriekabel an Batterie , 6 Nm

Montage von Zubehör

90

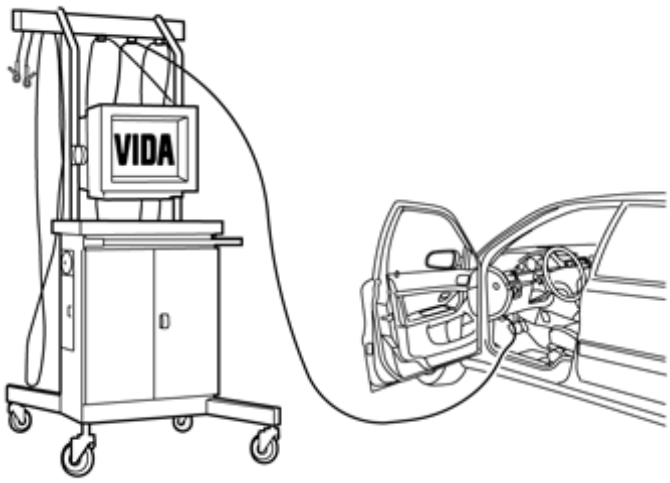

IMG-242268

Software (Anwendung) für die Funktion des Zubehörs gemäß Serviceinformation in VIDA herunterladen.

Software wie folgt bestellen und herunterladen: 31664322

Überprüfen

91

IMG-414730

Taste drücken.

92

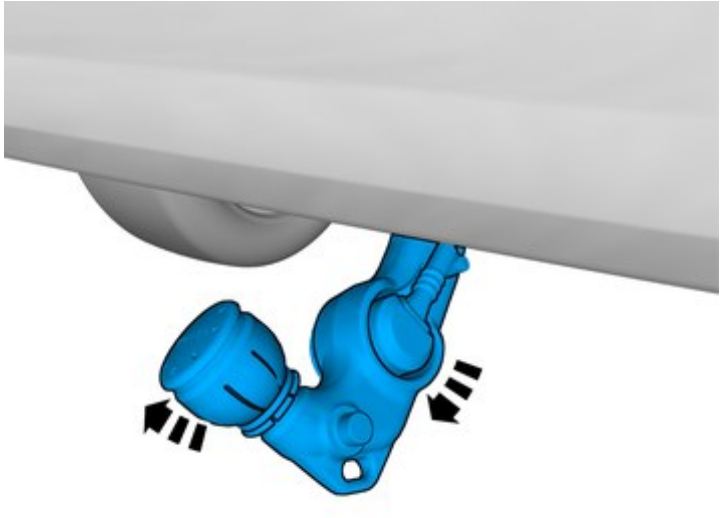

IMG-428005

Die Anhängerkupplung ausklappen.

93

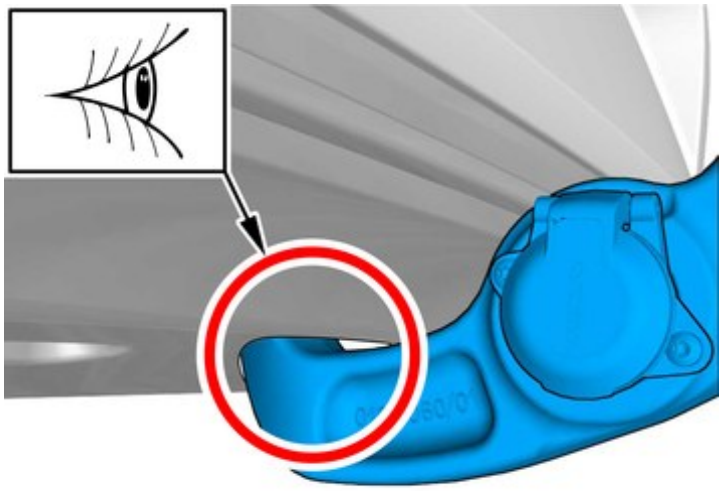

IMG-419240

Falls die Bauteile aneinander scheuern, muss ihr Abstand justiert werden.

94

IMG-348017

Achtung!
Nach dem Einbau auf korrekte Funktion prüfen.

Hinweis!
Um das Anhängermodul (TRM) zu aktivieren, müssen mindestens zwei Lichtquellen (Lampen) angeschlossen sein. Dies kann durch Anschließen einer Prüfausrüstung für Anhängersteckverbinder oder eines Anhängers geschehen.

Hinweis!
Das Anhängermodul (TRM) muss mit der richtigen Software programmiert sein, um die richtige Funktion zu erhalten.

1. Linker Blinker
2. Nebelschlussleuchten.
3. Masseanschluss
4. Rechter Blinker
5. Rechte Positionsleuchte
6. Bremslicht
7. Linke Positionsleuchte
8. Rückfahrscheinwerfer
9. Batteriespannung, konstant
10. Batteriespannung, Zündung eingeschaltet
11. Masseanschluss
12. Nicht angeschlossen
13. Masseanschluss

95

IMG-414730

Taste drücken.

96

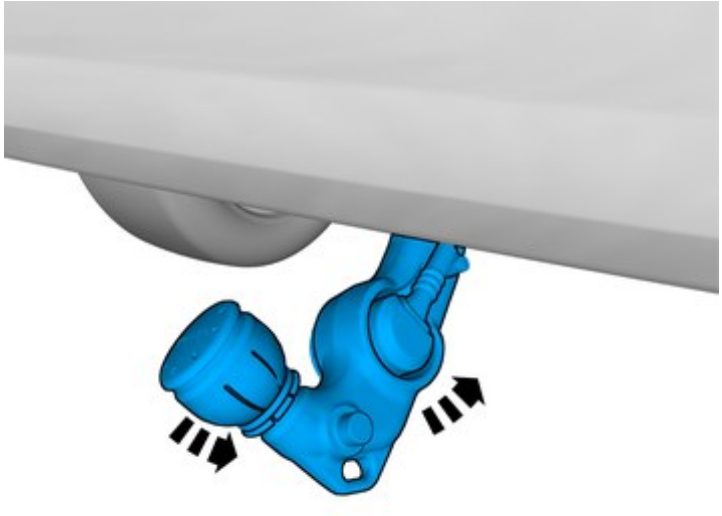

IMG-428007

Die Anhängerkupplung einklappen.