Modell
XC60 (18-)

Jahr
2022

Abdeckung Außenrückspiegel

Arbeitsvorgang Nr.: 84625-2

Abdeckung Außenrückspiegel

Entfernen

Glas, Außenspiegel ausbauen Gemäß:

Das Teil leicht schräg halten.

Anbringen

Modell
XC60 (18-)

Jahr
2022

Das markierte Bauteil lösen, jedoch nicht entfernen.

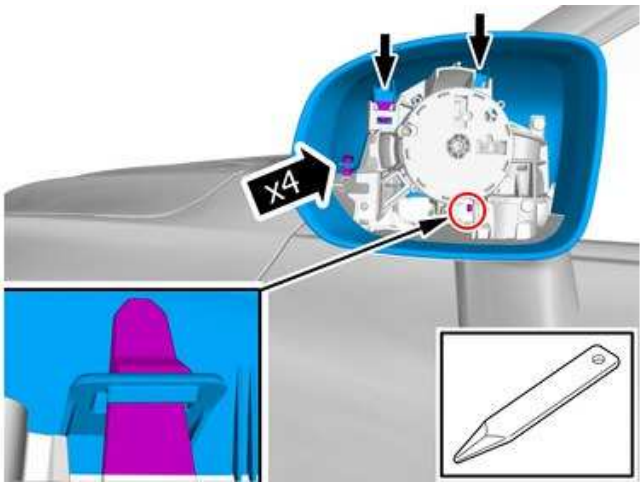

Die Haken lösen.

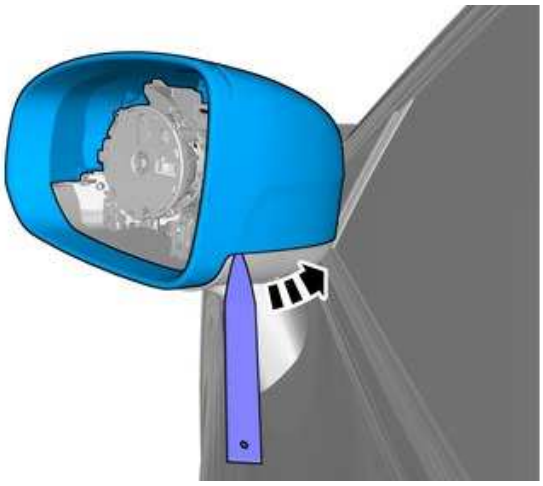

Die Haken lösen.

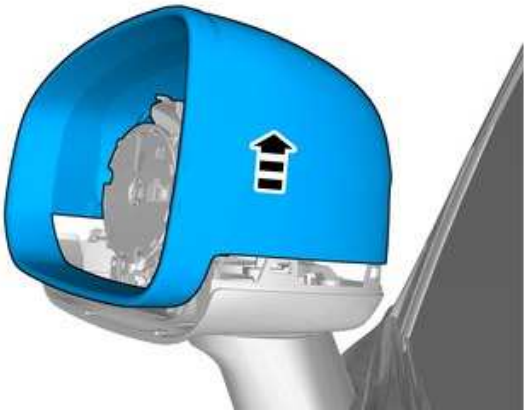

Das gekennzeichnete Teil entfernen.

Bauteile in umgekehrter Reihenfolge einbauen.