Modell
XC40

Jahr
2022

Abdeckung Außenrückspiegel

Arbeitsvorgang Nr.: 84625-2

Abdeckung Außenrückspiegel

Entfernen

Glas, Außenspiegel ausbauen Gemäß: Glas, Außenspiegel,

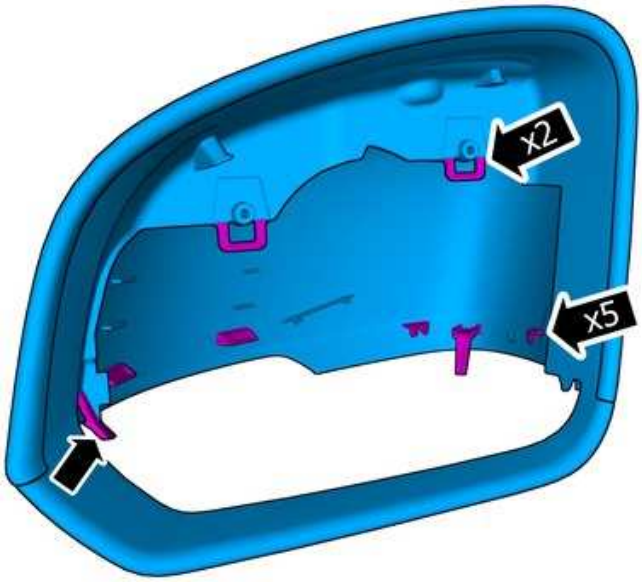

Anbringen

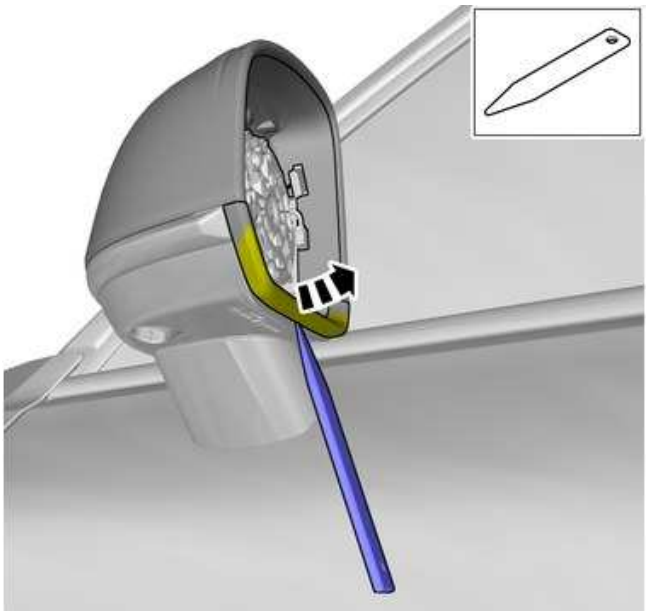

Vorsicht!

Vorsicht ist geboten, damit die scharfe Kante keine Schäden an benachbarten Bauteilen verursacht.

Das Teil vorsichtig lösen

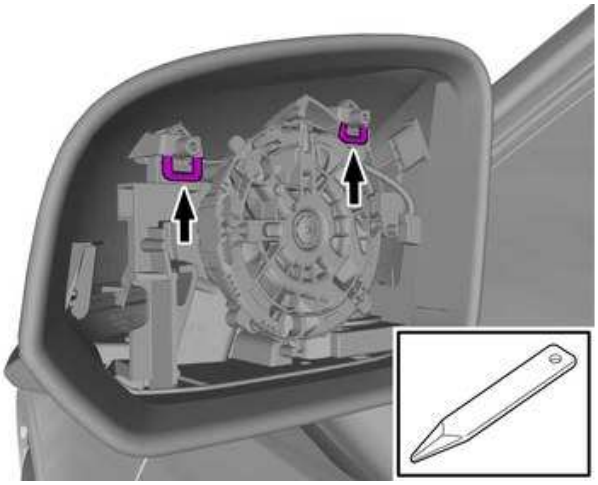

Die Haken lösen.

Modell
XC40

Jahr
2022

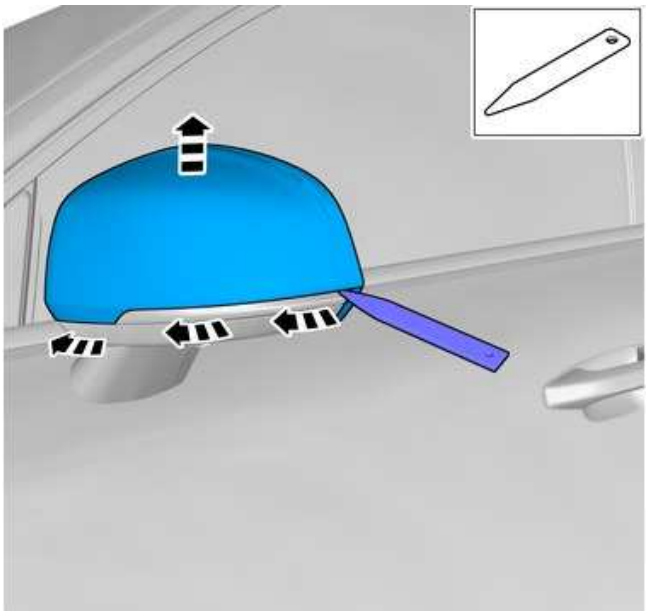

Das Teil vorsichtig lösen

Das gekennzeichnete Teil entfernen.

Bauteile in umgekehrter Reihenfolge einbauen.