Anweisung Nr.	Version	Art.- Nr.
31439408	1.3	32270813, 31439393, 32296487, 32296418

Anhängerzugvorrichtung, schwenkbar

Spezialwerkzeug	
	999 5919 Abzieher (Dicht.-Kegelr.,Nockenkurbelw.)B200-6304 Werkzeugnummer:999 5919 Werkzeugbeschreibung:Abzieher (Dicht.-Kegelr.,Nockenkurbelw.)B200-6304 Werkzeugtafeln:46

Material	
Bezeichnung	Bestellnr.
Abdeckband	
Rostschutzmittel	

Ausrüstung

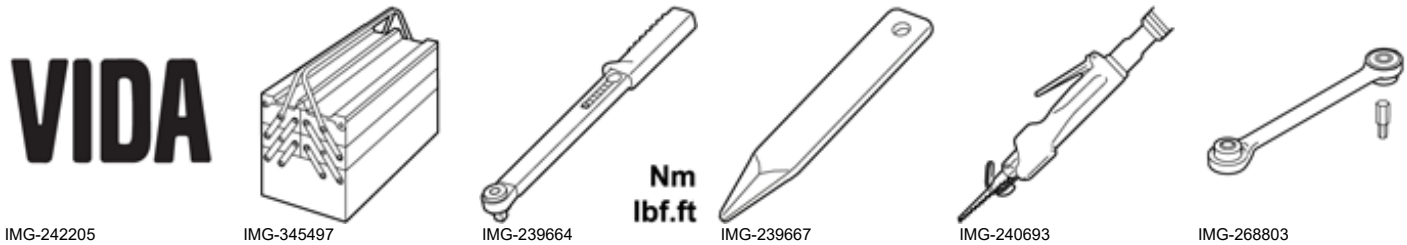

IMG-242205 IMG-345497 IMG-239664 IMG-239667 IMG-240693 IMG-268803

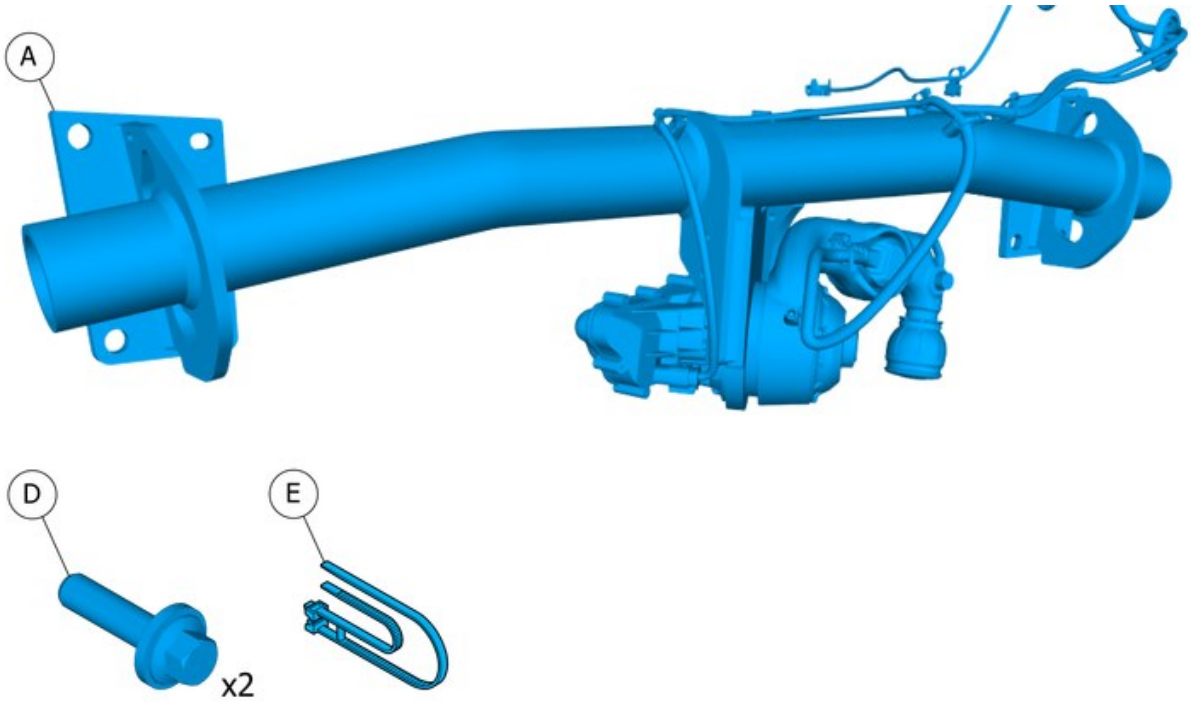

IMG-472852

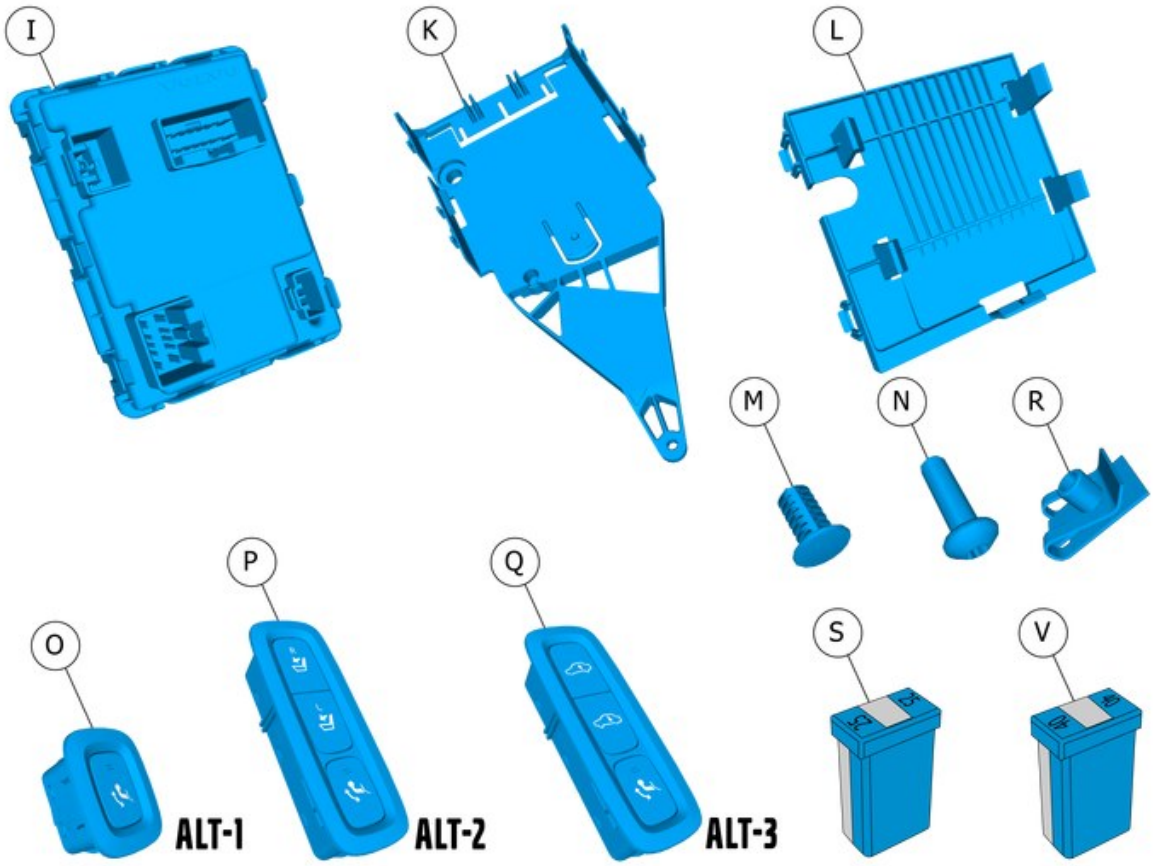

IMG-421160

Informationen

1

Vor Beginn der Montage ist die gesamte Anweisung durchzulesen.

Anmerkungen und Warnhinweise dienen Ihrer Sicherheit und einer Minimierung der Gefahr, dass Teile bei der Montage beschädigt werden.

Vor Beginn der Montage ist sicherzustellen, dass alle in der Anweisung angegebenen Werkzeuge griffbereit sind.

Einige Schritte der Anweisung werden ausschließlich durch Abbildungen beschrieben. Komplexere Schritte werden von einem Text begleitet.

Bei eventuellen Problemen mit der Anweisung oder dem Zubehör bitte an den ortsansässigen Volvohändler wenden.

Weitere Informationen

2

Es können Teile im Zubehörsatz vorkommen, die bei dieser Montage nicht genutzt werden.

Symbolische Farben

3

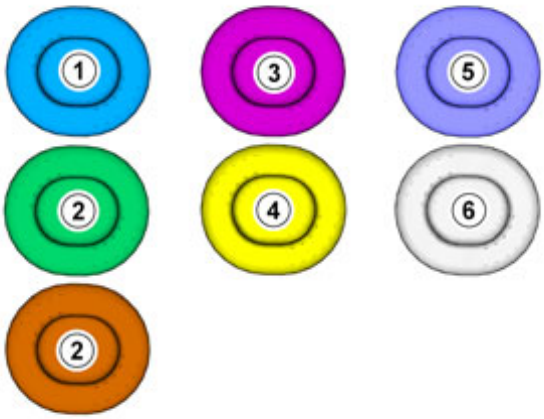

IMG-363036

Hinweis!
Die Farbkarte zeigt (als Farbausdruck und in der elektronischen Version) die Bedeutung der verschiedenen Farben, die für die Abbildungen der Methodenschritte eingesetzt werden.

1. wird für hervorgehobene Teil verwendet. Mit diesen Teilen muss etwas ausgeführt werden.
2. Werden als zusätzliche Farben verwendet, wenn weitere Teile abgebildet oder unterschieden werden müssen.
3. Wird für Befestigungselemente verwendet, die abmontiert bzw. montiert werden sollen. Es kann sich um Schrauben, Clips, Steckverbinder etc. handeln.
4. wird verwendet, wenn ein Teil nicht komplett vom Fahrzeug entfernt wird, sondern beiseite gehängt wird.
5. wird für Standardwerkzeug und Spezialwerkzeug verwendet.
6. wird als Hintergrundfarbe für Fahrzeugteile verwendet.

Abklemmen der Batterie

4

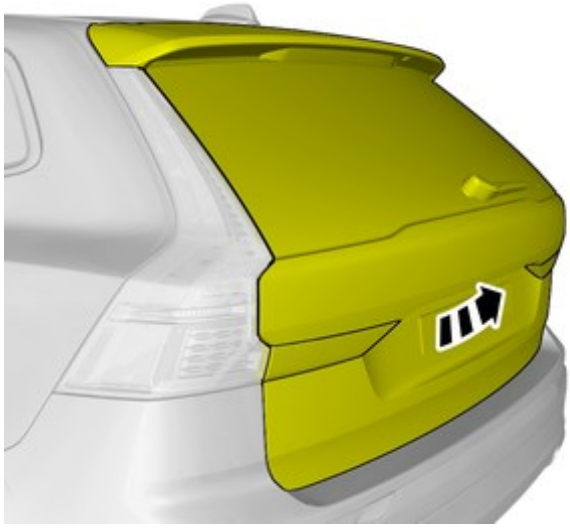

IMG-420155

5

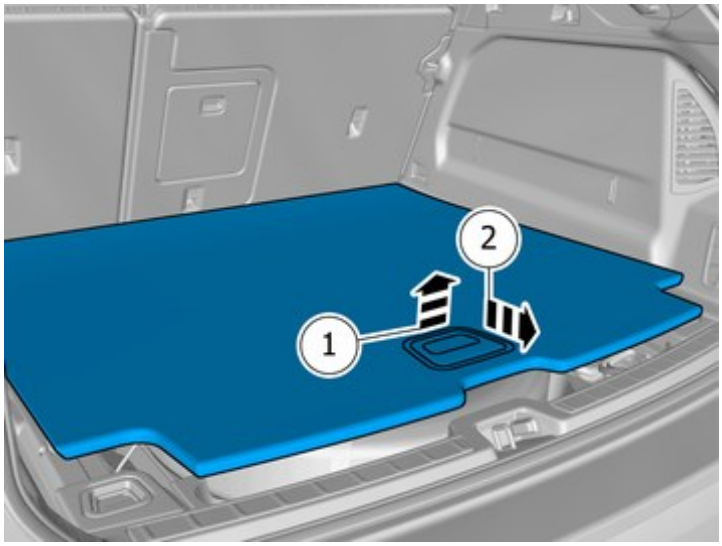

IMG-421422

Das gekennzeichnete Teil entfernen.

6

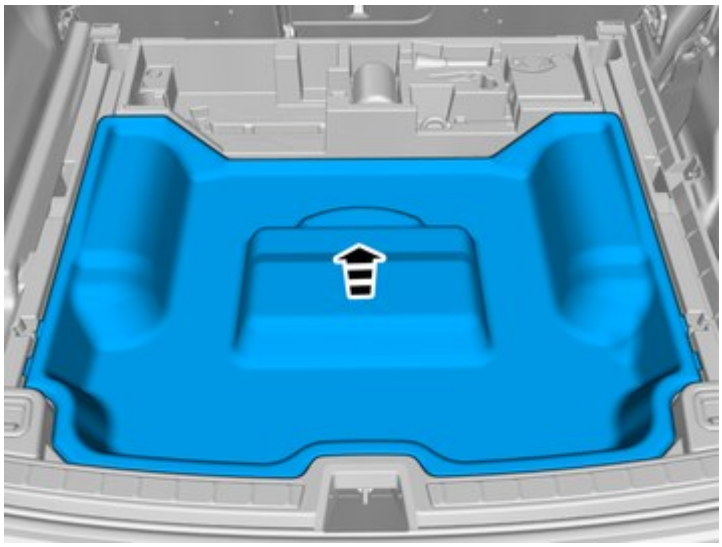

IMG-422386

Das gekennzeichnete Teil entfernen.

7

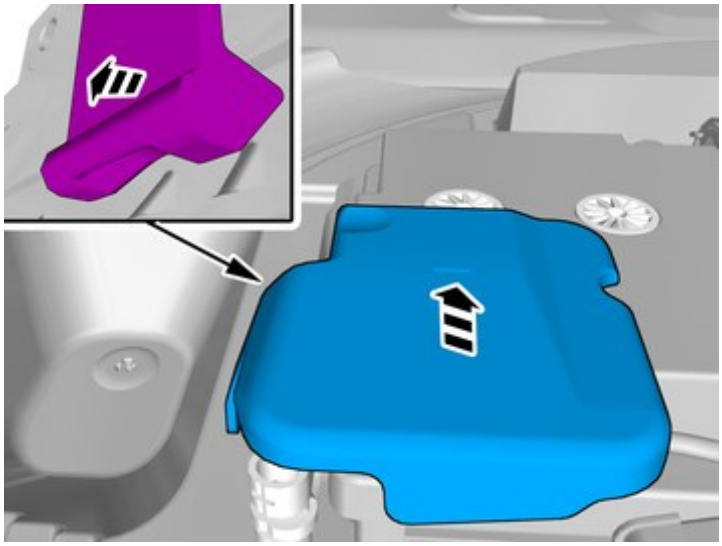

IMG-427840

Den Haken lösen.

Das gekennzeichnete Teil entfernen.

8

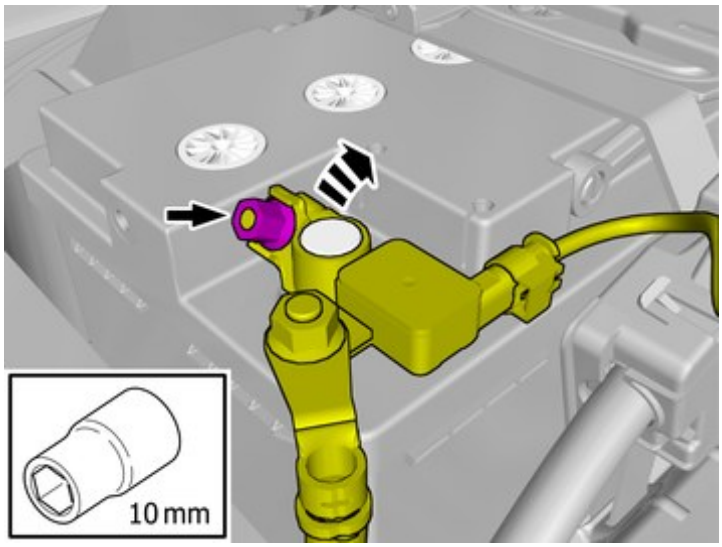

IMG-427841

Die Mutter lösen.

Das Minuskabel der Batterie abklemmen.

Entfernen

9

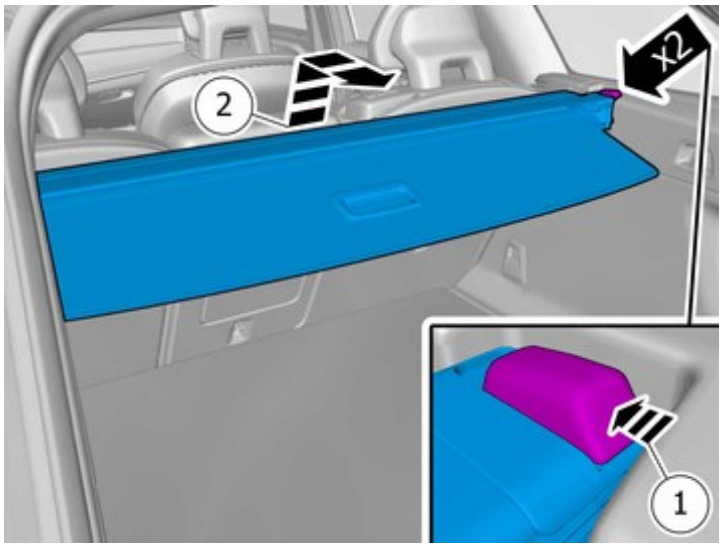

IMG-414611

Das gekennzeichnete Teil entfernen.

10

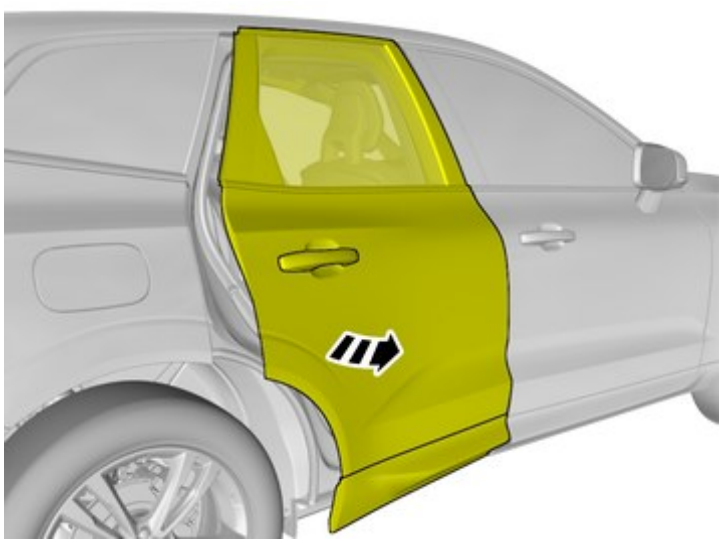

IMG-421070

11

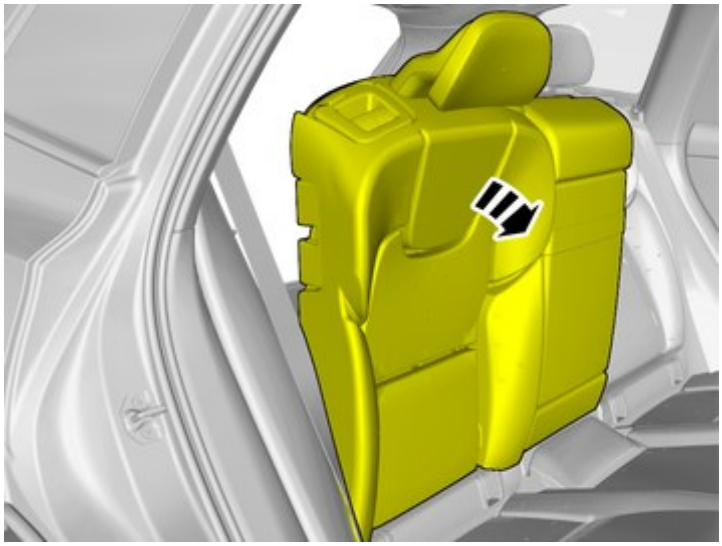

IMG-421142

12

IMG-411349

Markiertes Teil beiseite klappen.

13

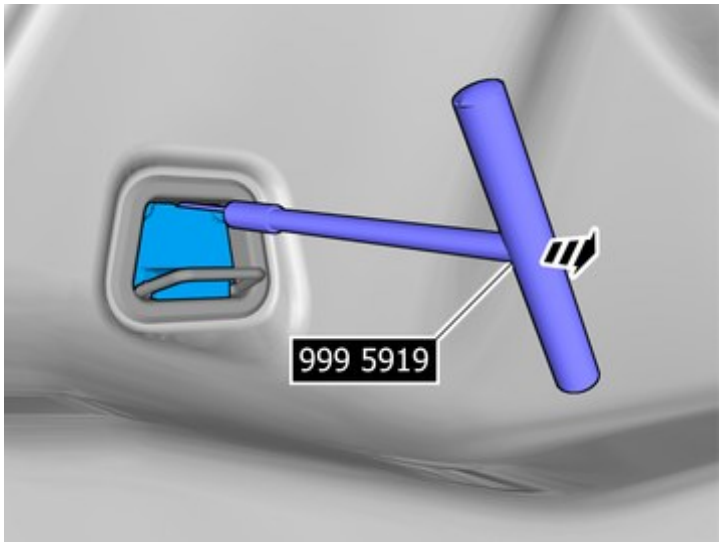

IMG-411350

Das gekennzeichnete Teil entfernen.

Verwenden: Spezialwerkzeug: T9995919, Abzieher (Dicht.-Kegelr.,Nockenkurbelw.)B200-6304

14

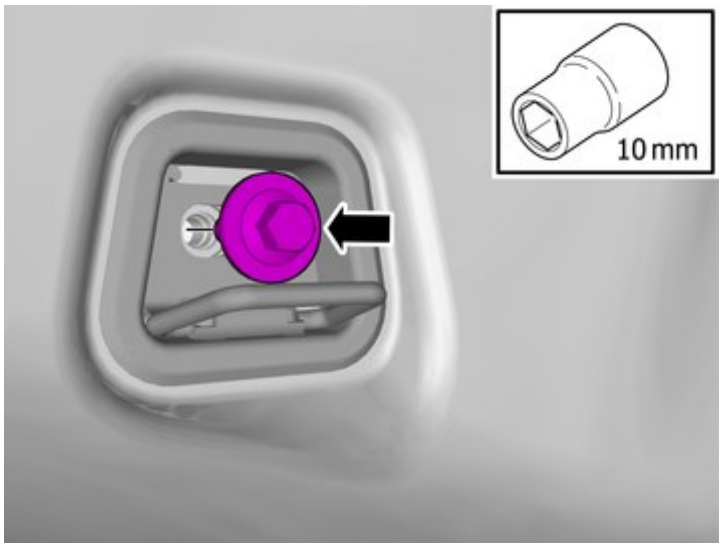

IMG-411351

Die Schraube entfernen.

Anzugsdrehmoment: M8 , 24 Nm

15

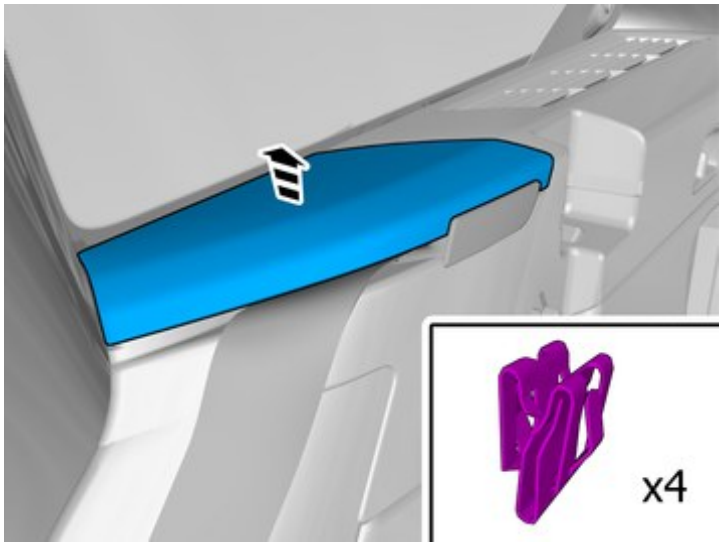

IMG-414614

Das gekennzeichnete Teil entfernen.

16

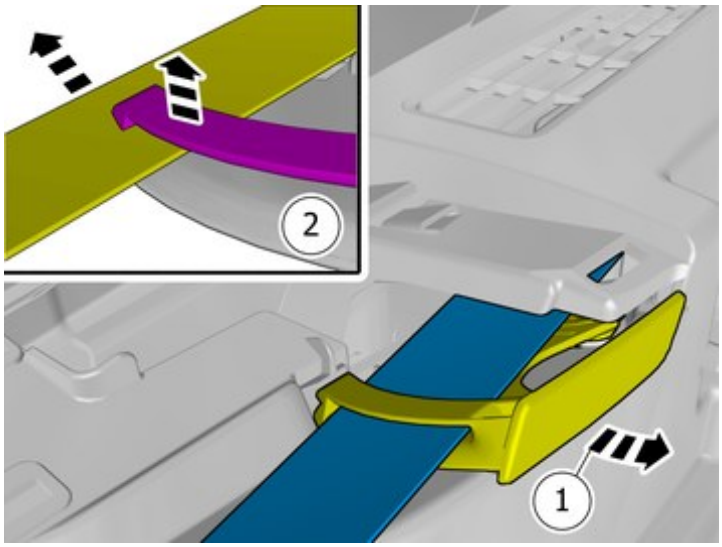

IMG-421173

Markiertes Teil beiseite klappen.

17

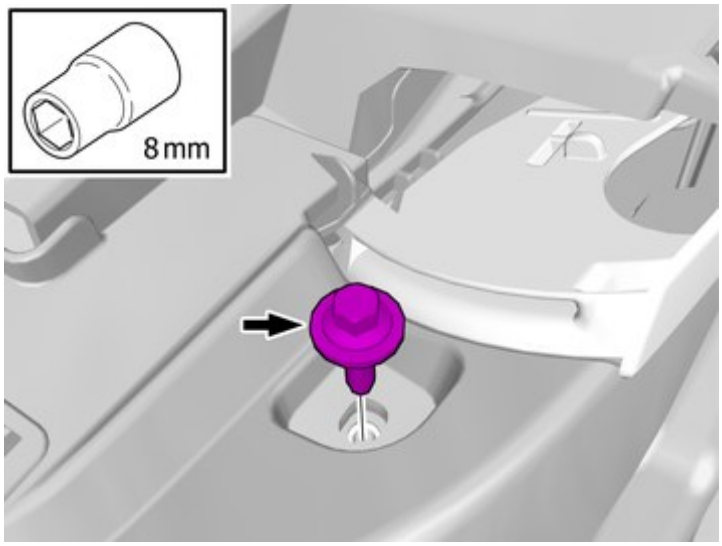

IMG-421174

Die Schraube entfernen.

Anzugsdrehmoment: Gurtführung, an Konsole , 4.4 Nm

18

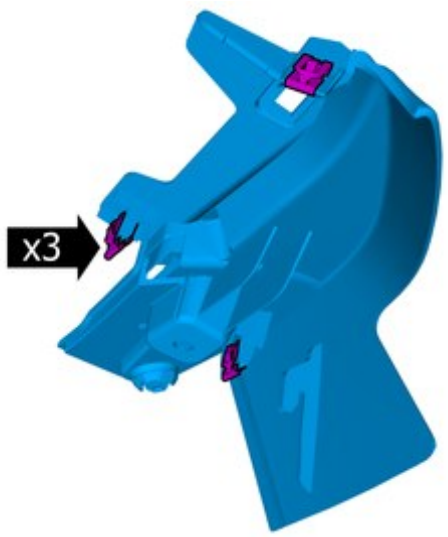

IMG-415046

Hinweis!
Die Abbildung zeigt die Rückseite des Teils vor dem Ausbau.

19

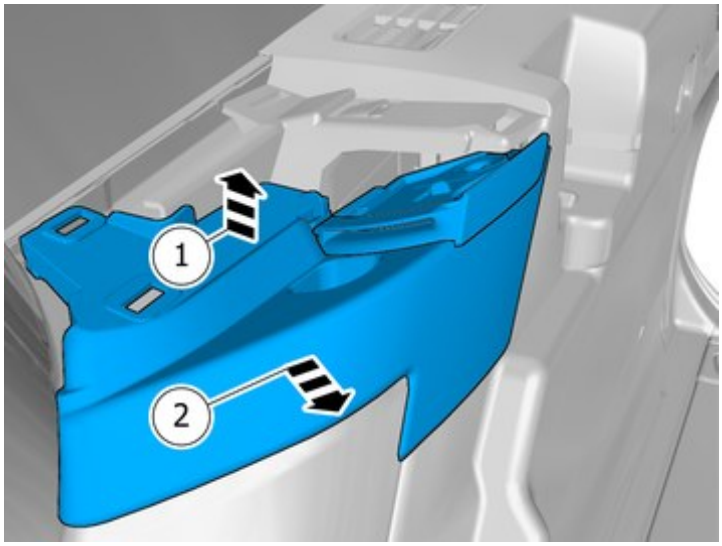

IMG-421175

Das gekennzeichnete Teil entfernen.

20

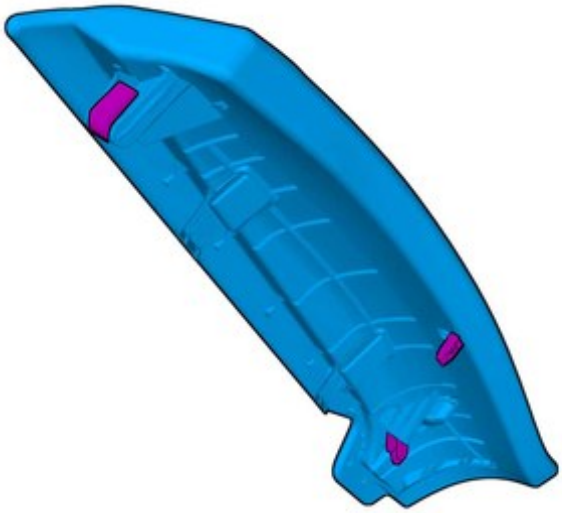

IMG-415048

Hinweis!
Die Abbildung zeigt die Rückseite des Teils vor dem Ausbau.

21

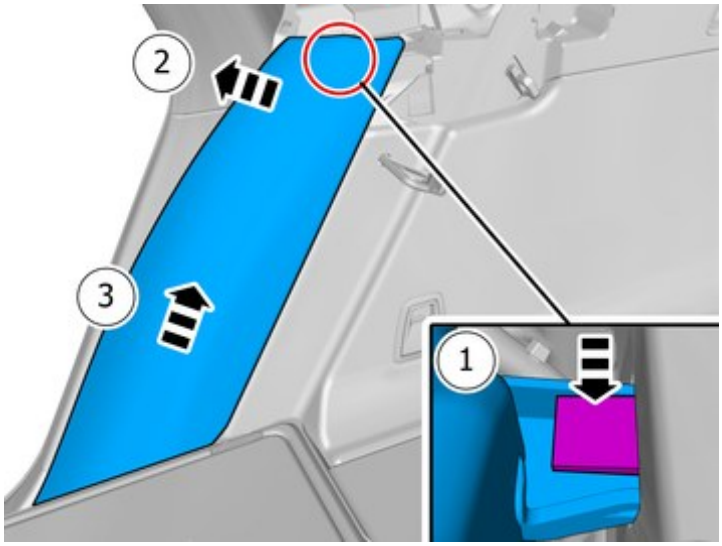

IMG-415049

1. Den Haken lösen.
2. Das gekennzeichnete Teil entfernen.

22

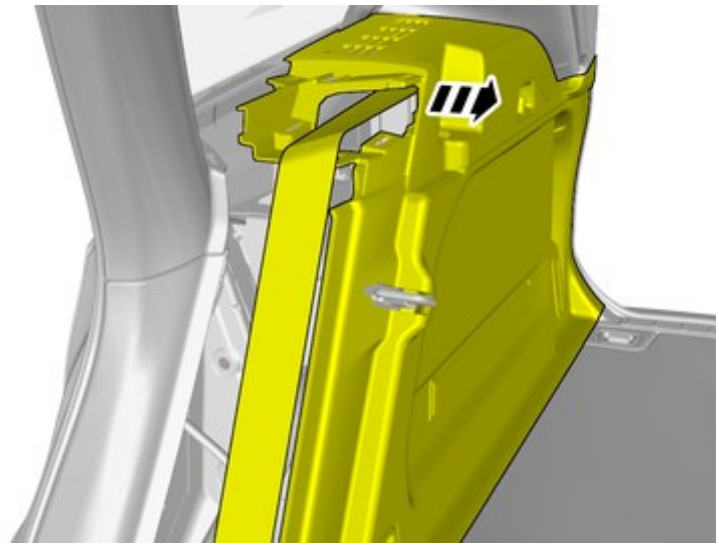

IMG-421218

Die Verkleidung lösen.

23

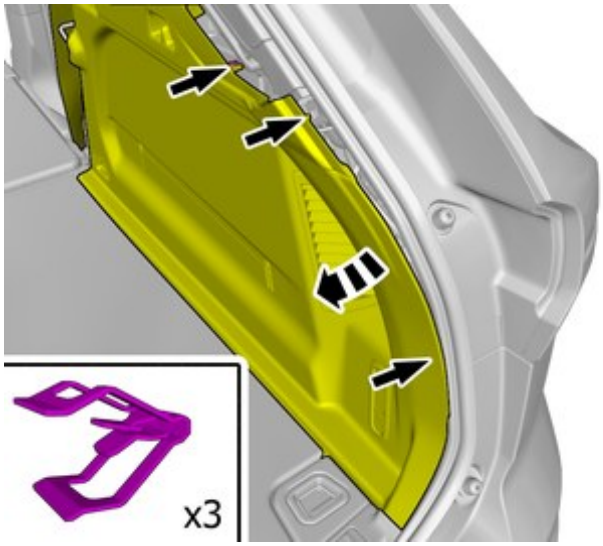

IMG-421219

Die Verkleidung lösen.

24

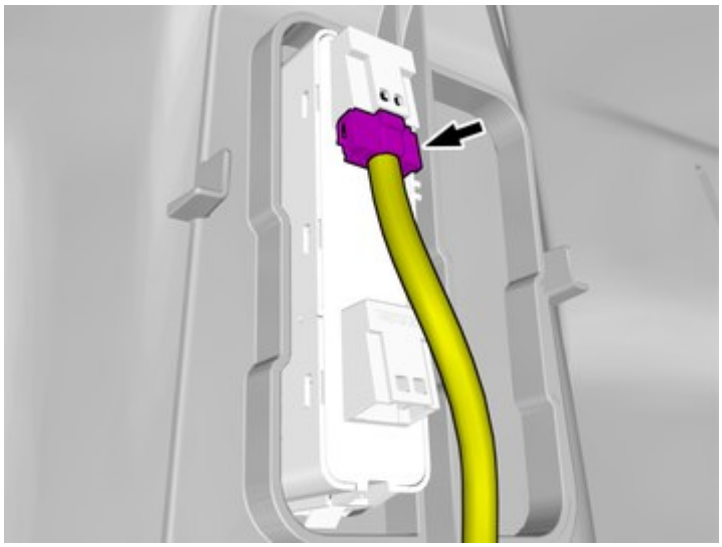

IMG-421227

Hinweis!
Die Anzahl der Steckverbinder kann je nach Ausstattungsniveau des Fahrzeugs variieren.

Den Steckverbinder lösen.

Montage von Zubehör

Fordon med manuellt manövrerad baklucka

25

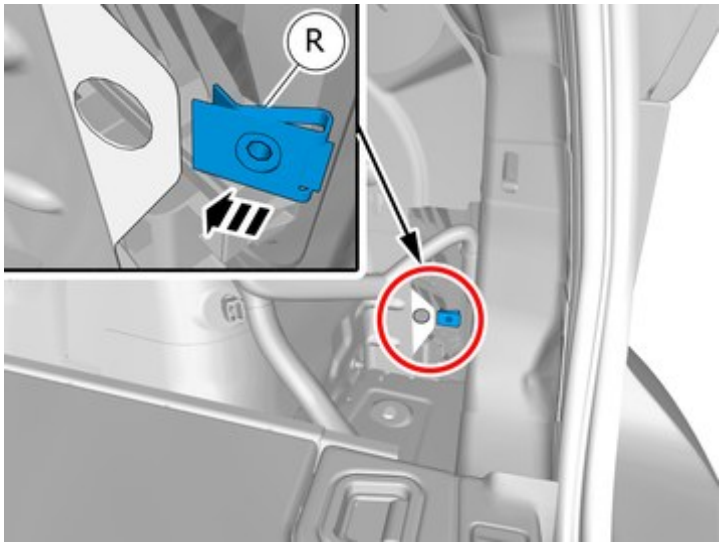

IMG-431325

Bauteil aus dem Zubehörsatz anbringen.

26

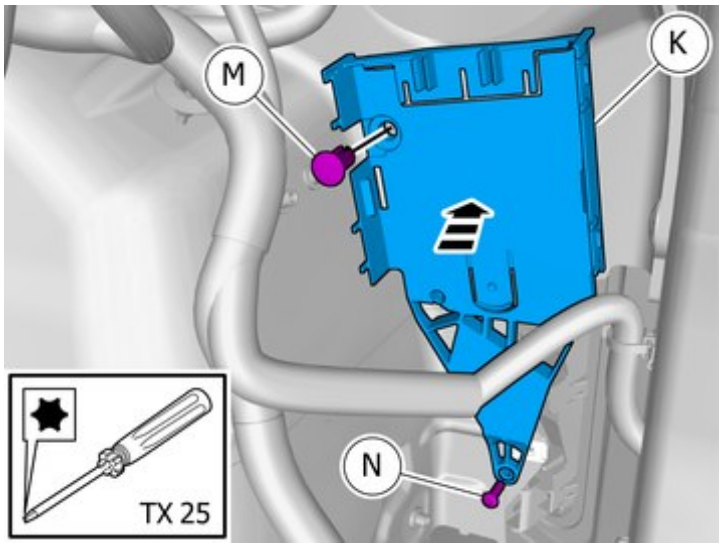

IMG-427975

Bauteil aus dem Zubehörsatz anbringen.

Den Clip bzw. die Clips anbringen.

Die Schraube anbringen.

Anzugsdrehmoment: M5 , 5 Nm

27

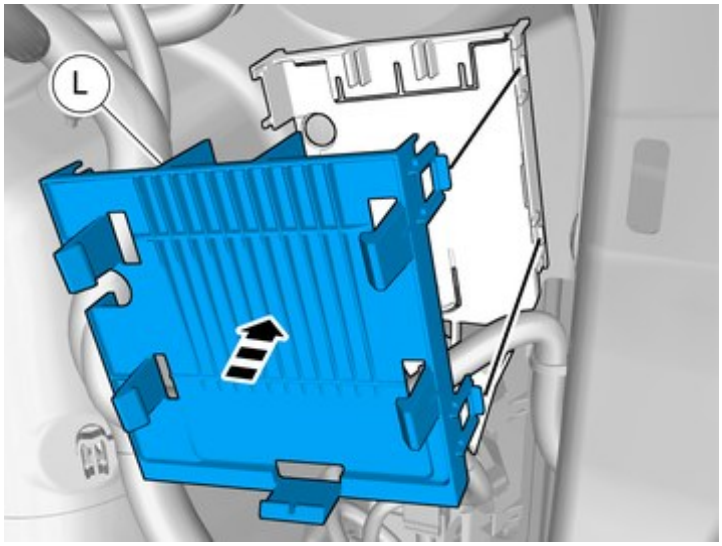

IMG-427945

Fahrzeuge mit elektrischer Heckklappe

28

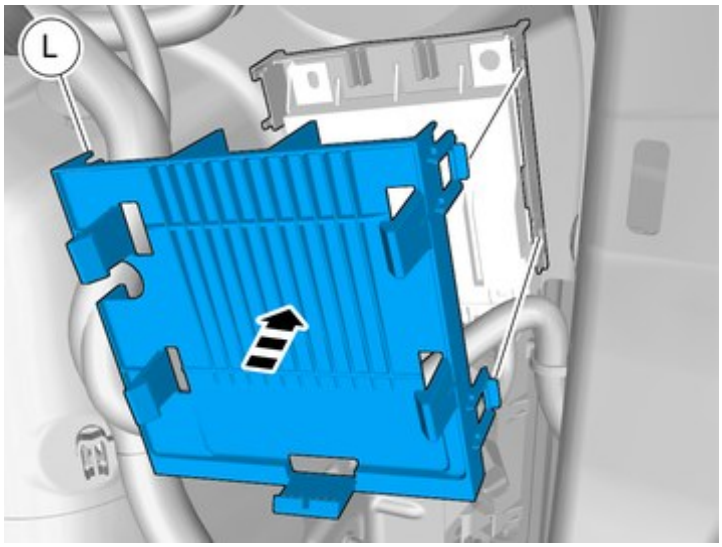

IMG-421237

Bauteil aus dem Zubehörsatz anbringen.

Sicherstellen, dass sämtliche Clips greifen.

Alle Fahrzeuge

29

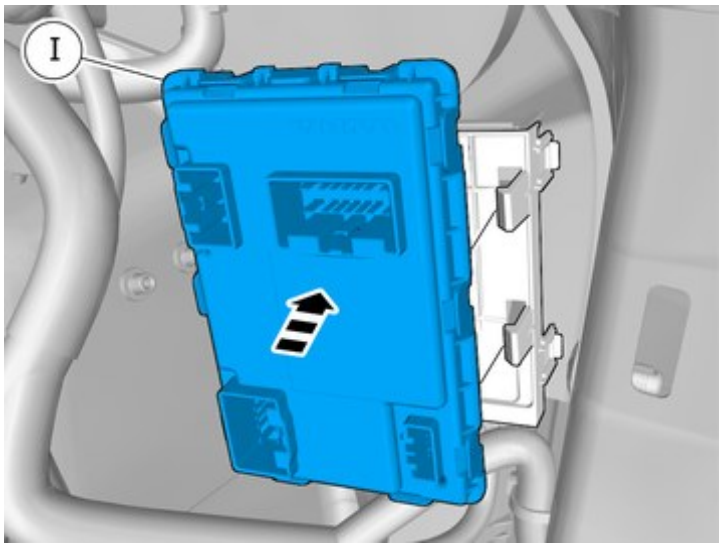

IMG-421267

Bauteil aus dem Zubehörsatz anbringen.

Entfernen

30

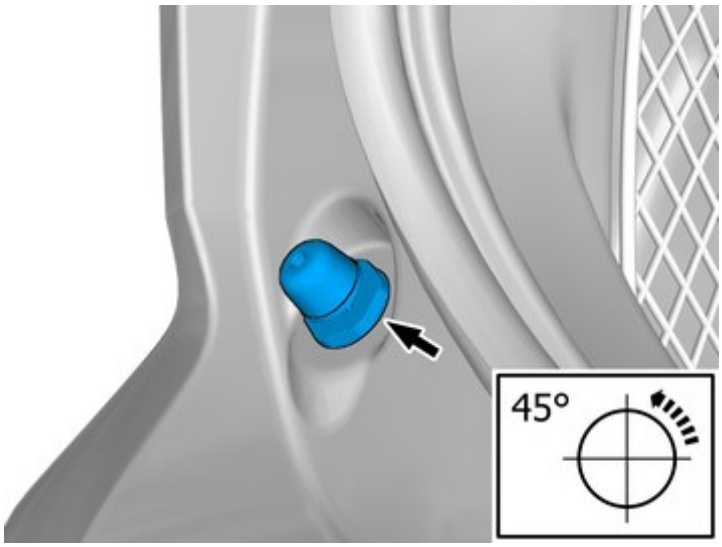

IMG-420410

Darauf achten, dass die Bauteile bei der Montage nicht verwechselt werden.

Das gekennzeichnete Teil entfernen.

Handkraft verwenden.

31

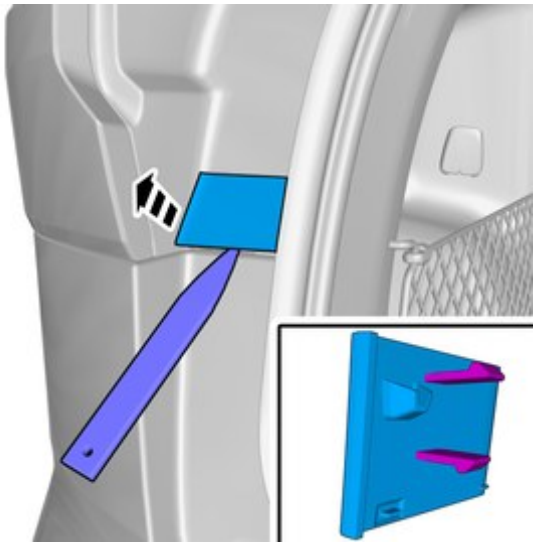

IMG-420425

Das gekennzeichnete Teil entfernen.

Verwenden:: Ausbauwerkzeug

32

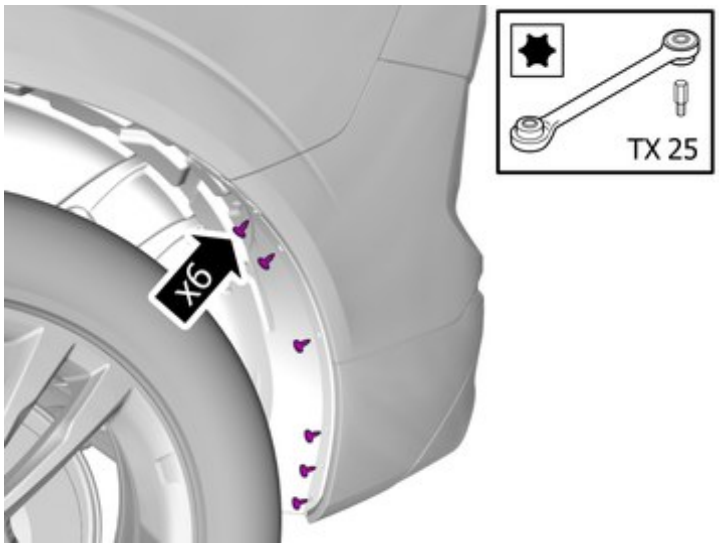

IMG-420406

Die Schrauben entfernen.

33

IMG-420407

Den Innenkotflügel wegbiegen.

34

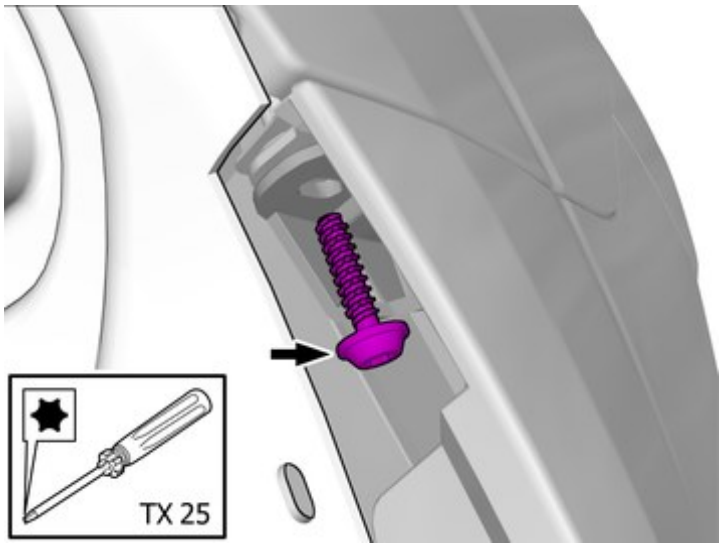

IMG-420411

Die Schraube entfernen.

35

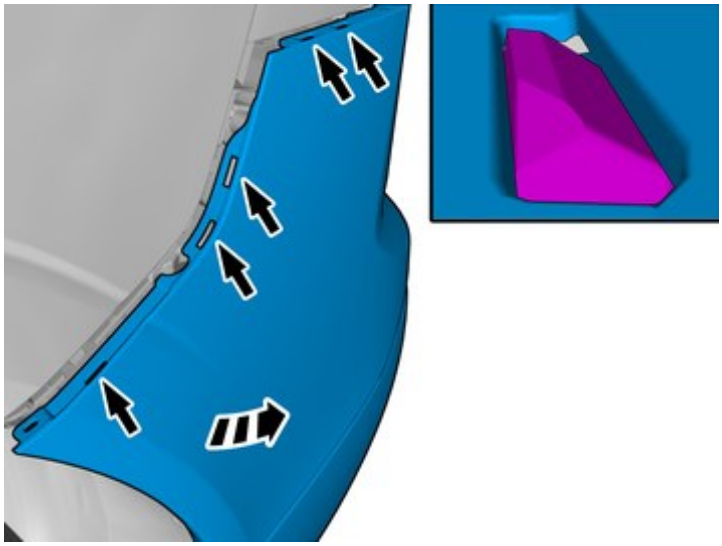
IMG-420412

Das Teil vorsichtig lösen

36

Die Methodenschritte für das Entfernen auf der gegenüberliegenden Seite wiederholen.

37

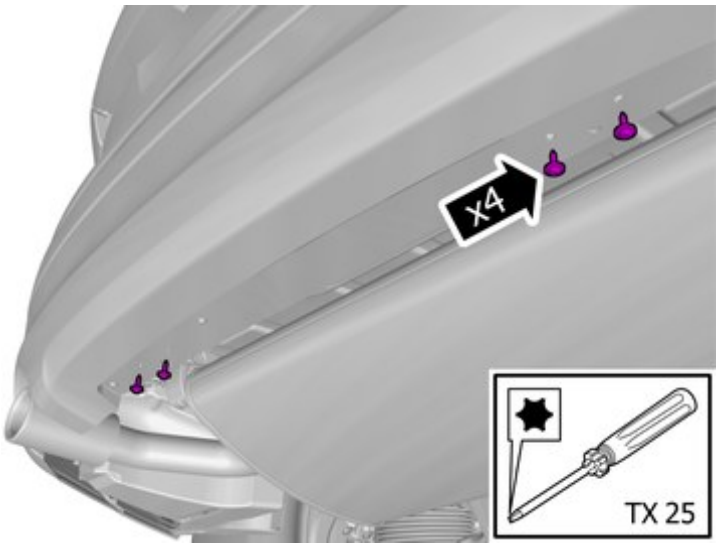

IMG-420415

Die Schrauben entfernen.

38

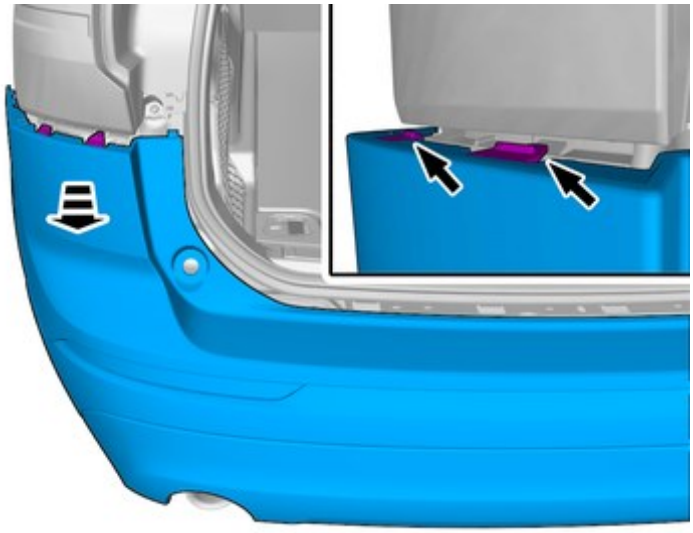

IMG-420438

Hinweis!
Die Ausführung dieses Arbeitsschritts geht zu zweit einfacher.

Das markierte Bauteil lösen, jedoch nicht entfernen.

39

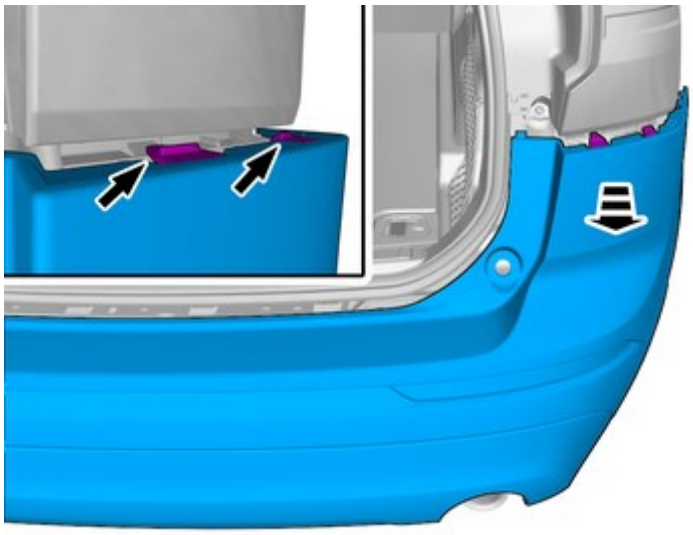

IMG-420439

Hinweis!
Die Ausführung dieses Arbeitsschritts geht zu zweit einfacher.

Das markierte Bauteil lösen, jedoch nicht entfernen.

40

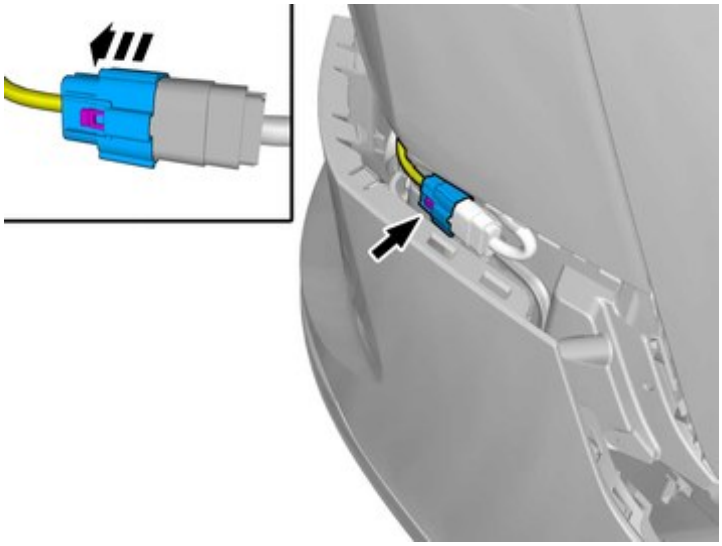

IMG-420405

Die Verriegelung des Steckverbinders lösen.

Den Steckverbinder lösen.

41

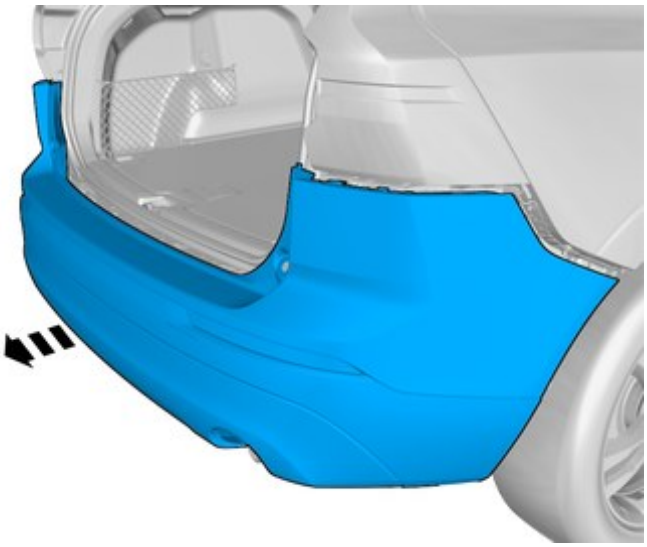

IMG-420262

Vorsicht!
Die Stoßstangenverkleidung auf eine geeignete Unterlage legen.

Hinweis!
Dieser Arbeitsschritt erfordert die Unterstützung durch einen weiteren Mechaniker.

Das gekennzeichnete Teil entfernen.

Montage von Zubehör

42

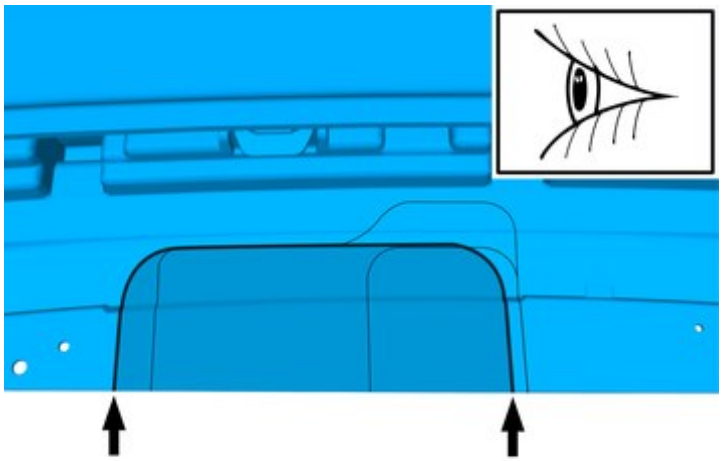

IMG-420227

Aktuelle Markierung lokalisieren.

43

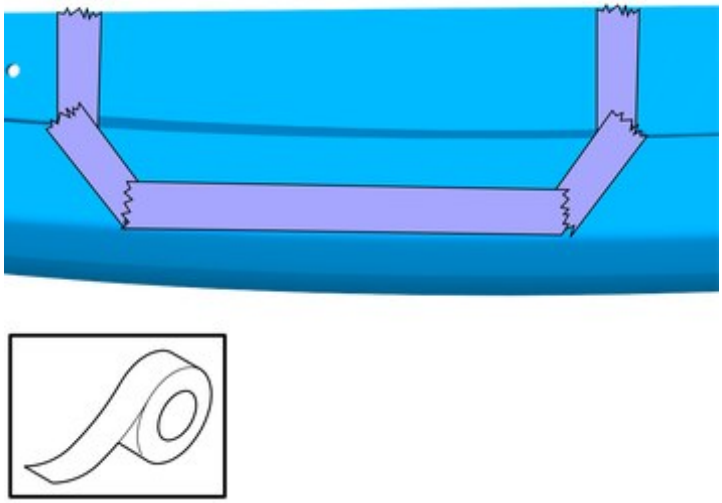

IMG-420228

Das Band auf der anderen Seite, gegenüber den Markierungen, anbringen.

Verwenden:: , Abdeckband

44

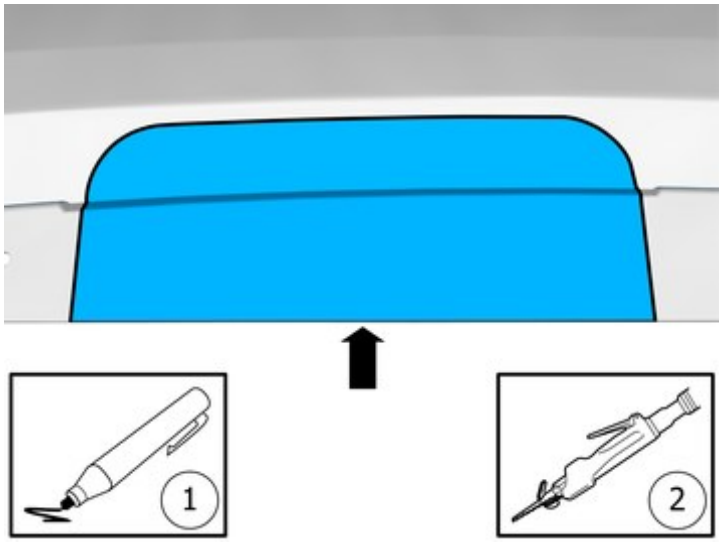

IMG-420230

1. Mit Stift anzeichnen
2. Das gekennzeichnete Teil entfernen.

Verwenden:: Druckluftbetriebene Stichsäge

45

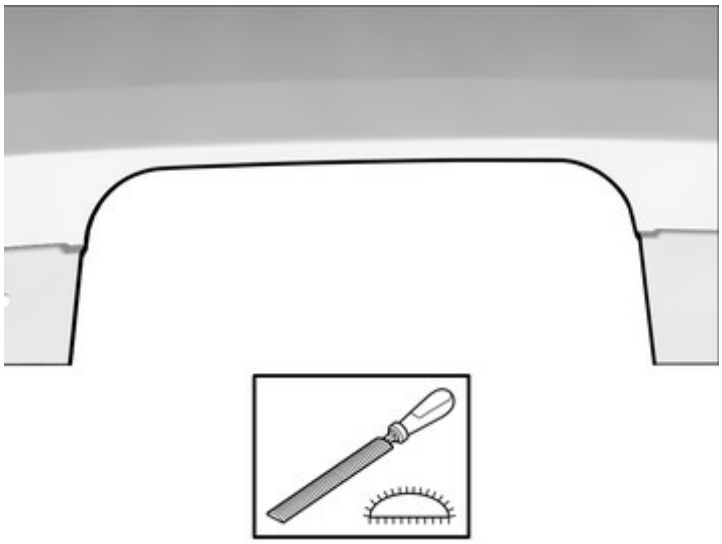

IMG-420229

Kanten entgraten

Entfernen

46

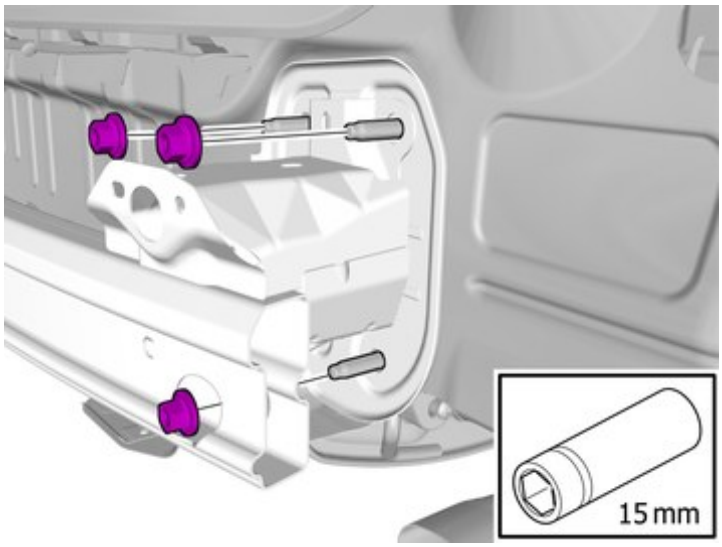

IMG-420190

Hinweis!
Lange Hülse verwenden.

Die Muttern entfernen.

Das Teil ist wiederzuverwenden.

Auf der anderen Seite wiederholen.

47

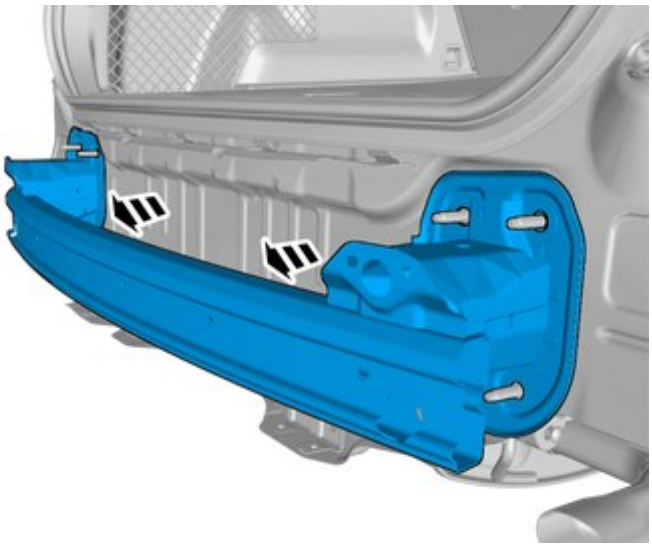

IMG-420174

Das gekennzeichnete Teil entfernen.

Das Teil ist nicht wiederzuverwenden.

48

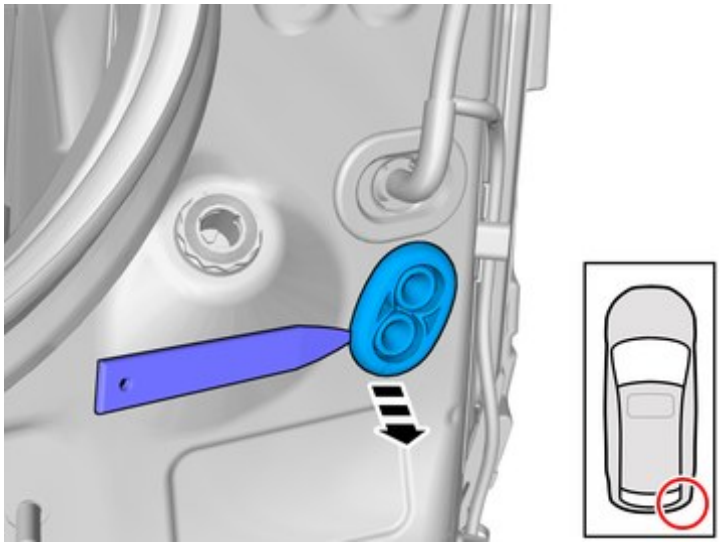

IMG-420169

Das gekennzeichnete Teil entfernen.

Verwenden:: Ausbauwerkzeug

Das Teil ist nicht wiederzuverwenden.

Montage von Zubehör

49

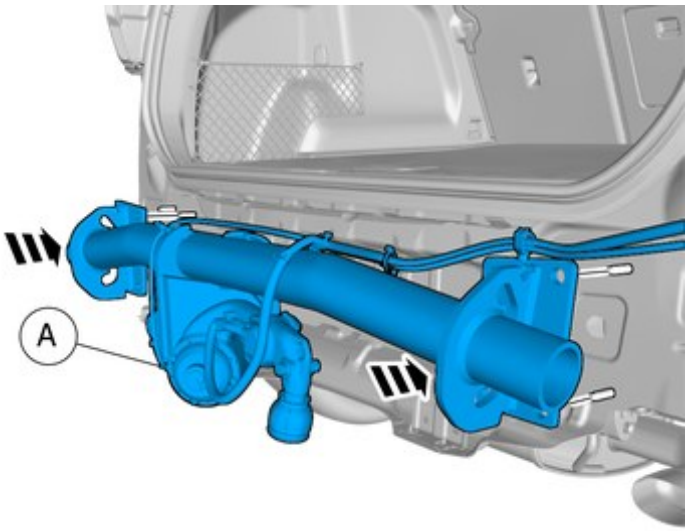

IMG-420167

Bauteil aus dem Zubehörsatz anbringen.

50

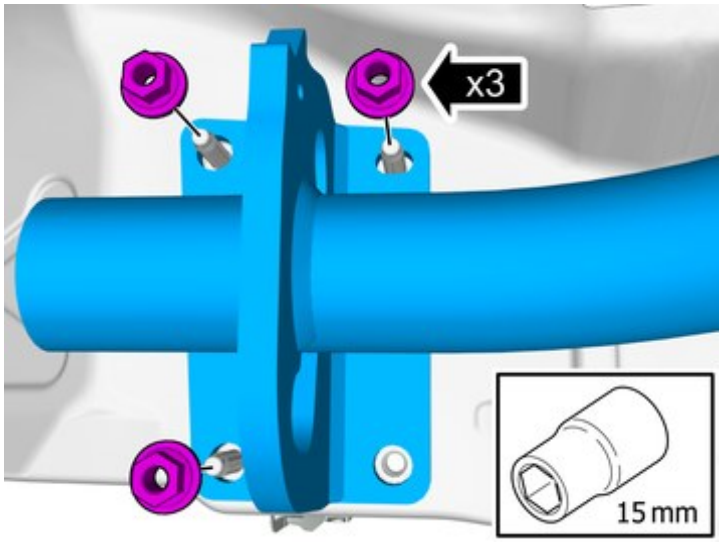

IMG-472851

Muttern einbauen

Auf der anderen Seite wiederholen.

51

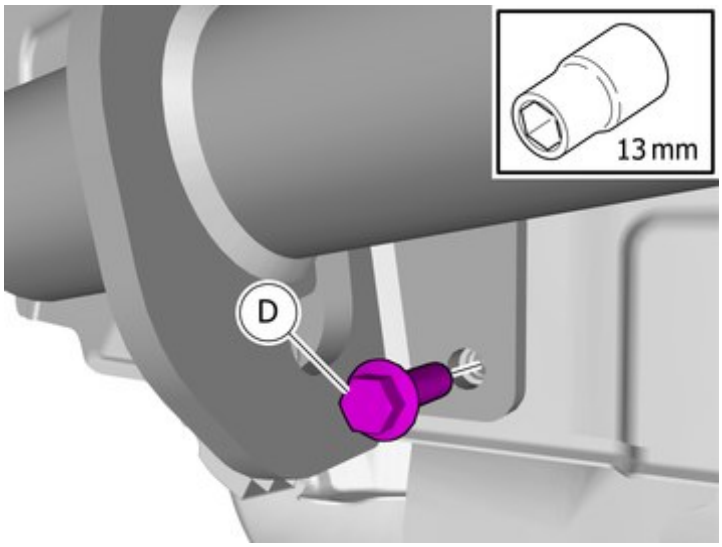

IMG-405908

Bauteil aus dem Zubehörsatz anbringen.

Auf der anderen Seite wiederholen.

52

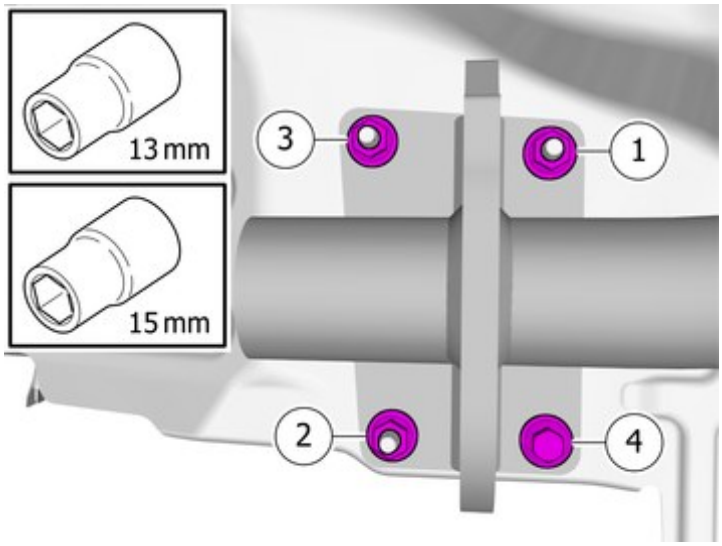

IMG-414036

Die Muttern anziehen.

Die Schraube anziehen.

Auf der anderen Seite wiederholen.

Anzugsdrehmoment: Zugbalkenbefestigung an Karosserie
Schritt 1: 50 Nm
Schritt 2: 30 Degree

53

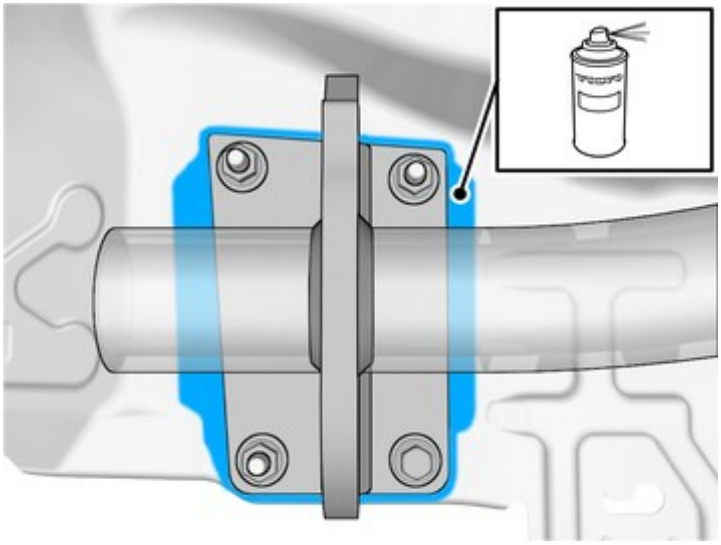

IMG-420756

Das angegebene Material auf die markierte Fläche auftragen.

Auf der anderen Seite wiederholen.

Verwenden:: , Rostschutzmittel

54

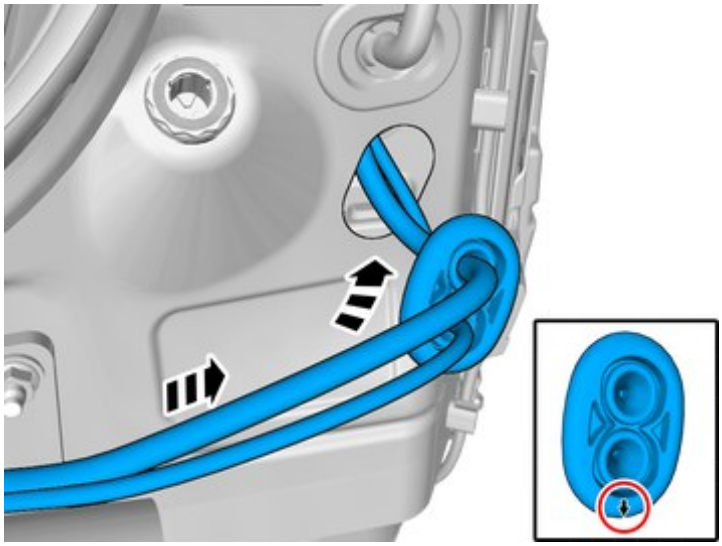

IMG-420197

Hinweis!
Die Position beachten.

Den Kabelbaum in den Innenraum führen.

55

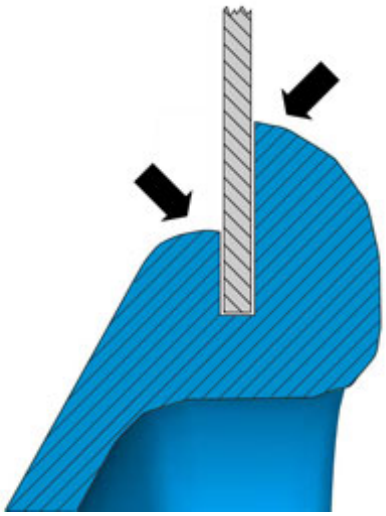

IMG-358177

Vorsicht!
Sicherstellen, dass die Gummidurchführung an der Karosserie dicht anschließt.

56

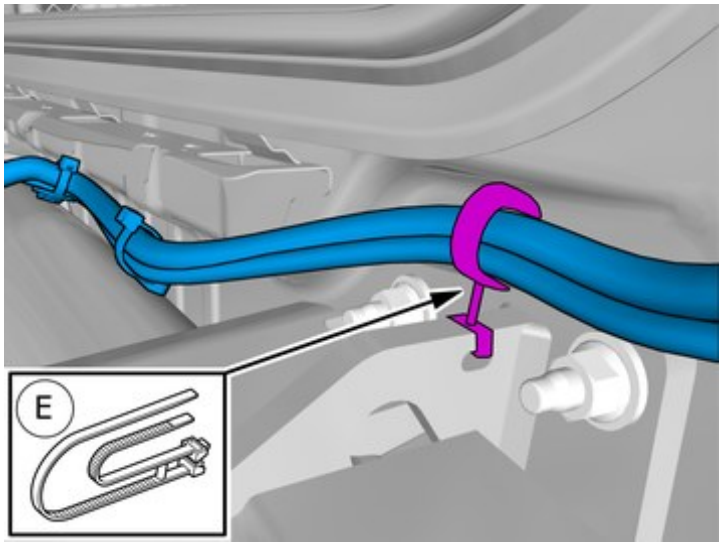

IMG-428575

Bauteil aus dem Zubehörsatz anbringen.

Den Kabelbinder anziehen.

Anbringen

57

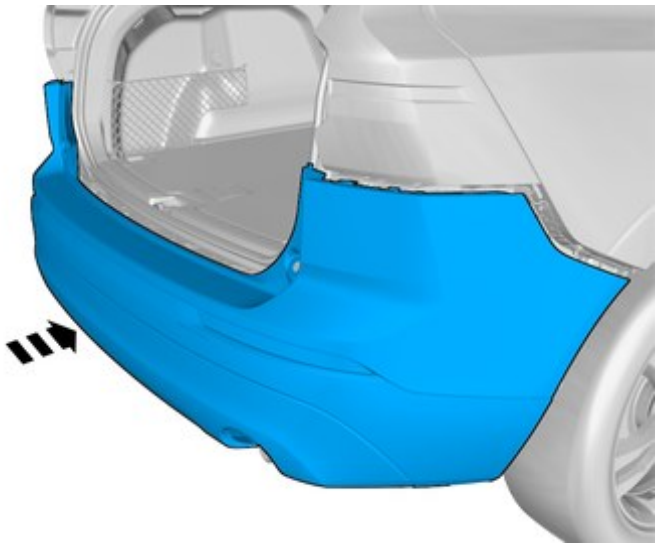

IMG-427977

Stossfänger einbauen.

Montage von Zubehör

58

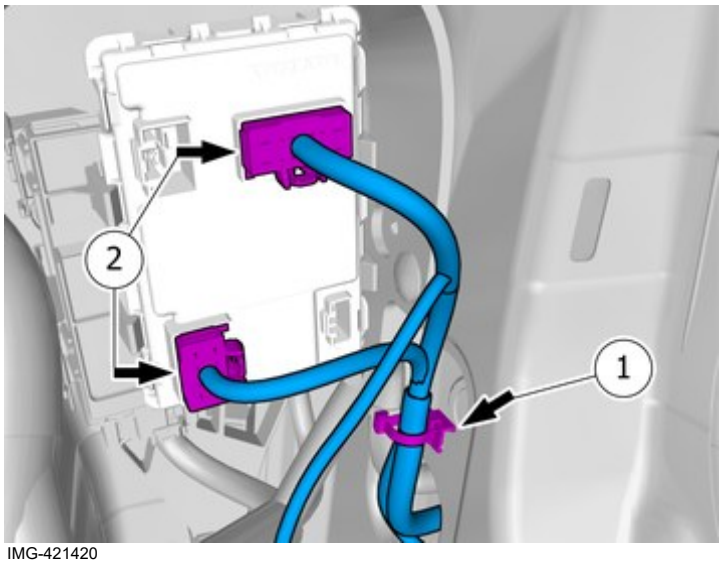

IMG-421420

Den Kabelbaum mit den vorhandenen Clips befestigen.

Die vorverlegten Kabel anschließen.

59

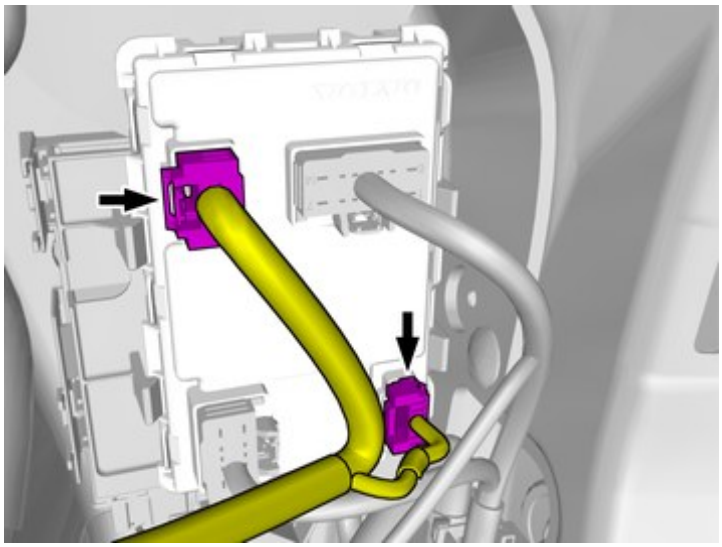

IMG-421421

Die vorverlegten Steckverbinder orten.

Die Steckverbinder anschließen.

60

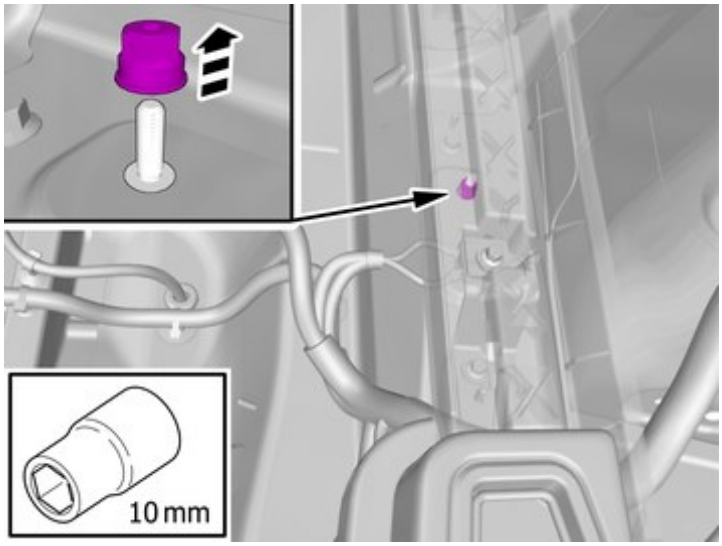

IMG-428187

Die Mutter entfernen.

Das Teil ist wiederzuverwenden.

61

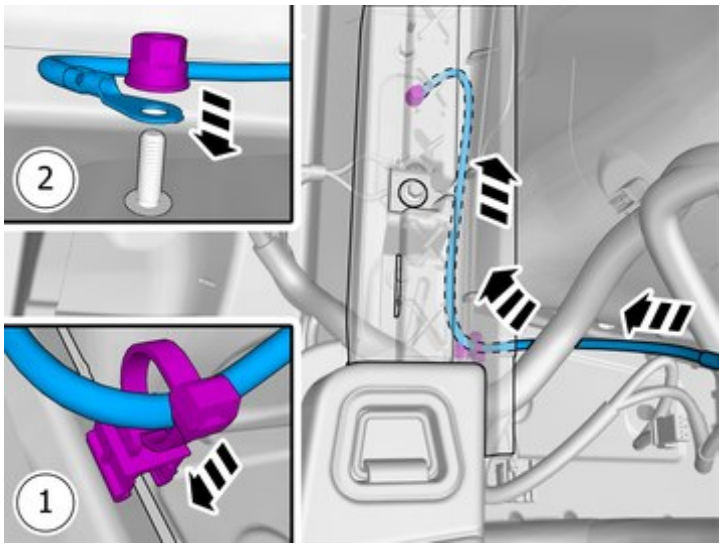

IMG-428186

Leitung wie abgebildet anbringen.

Den Kabelbaum mit den vorhandenen Clips befestigen.

Das verlegt Kabel anschließen.

Mutter anbringen.

Anzugsdrehmoment: M6 , 10 Nm

Fahrzeuge mit Luftfederung

62

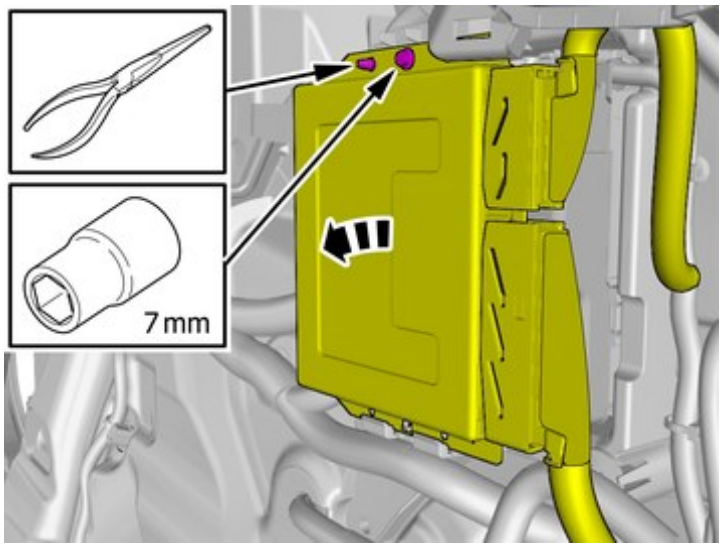

IMG-427789

Die Schraube entfernen.

Den Clip lösen.

Markiertes Teil beiseite klappen.

Anzugsdrehmoment: Radaufhängungsmodul (SUM), an Konsole , 4 Nm

Alle Fahrzeuge

63

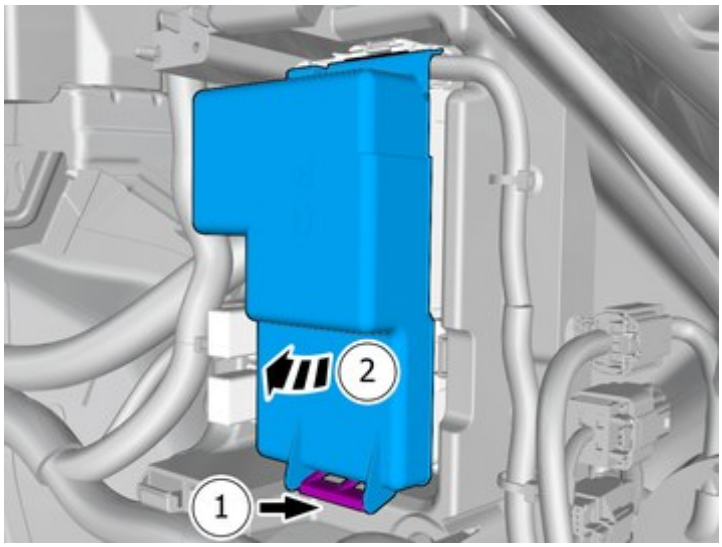

IMG-427765

Die Verriegelung lösen.

Das gekennzeichnete Teil entfernen.

64

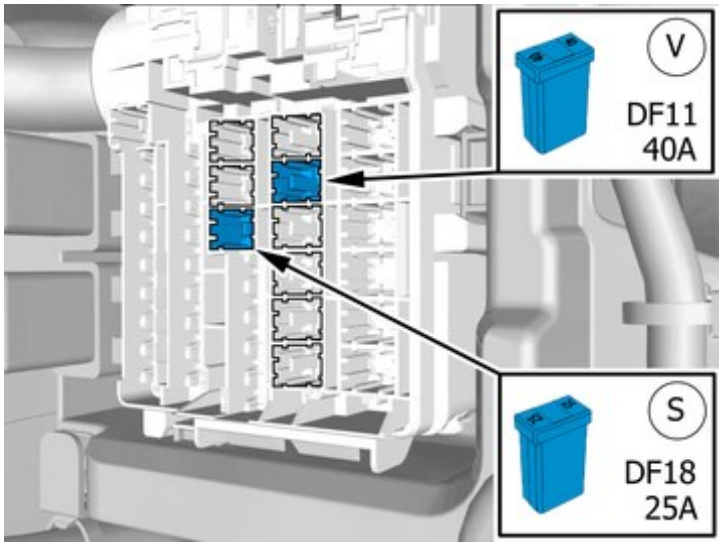

IMG-414090

Hinweis!
Wenn die Position DF18 belegt ist, muss sichergestellt werden, dass eine 40-A-Sicherung eingesetzt ist.

Bauteil aus dem Zubehörsatz anbringen.

Alternative 1

65

IMG-427900

Hinweis!
Orientierungshilfe

Entfernen

66

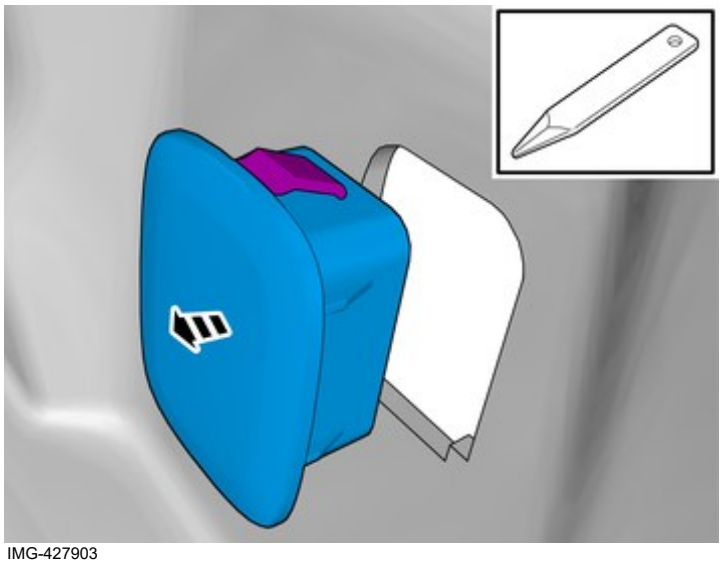

IMG-427903

Das gekennzeichnete Teil entfernen.

Das Teil ist nicht wiederzuverwenden.

Verwenden:: Ausbauwerkzeug

Montage von Zubehör

67

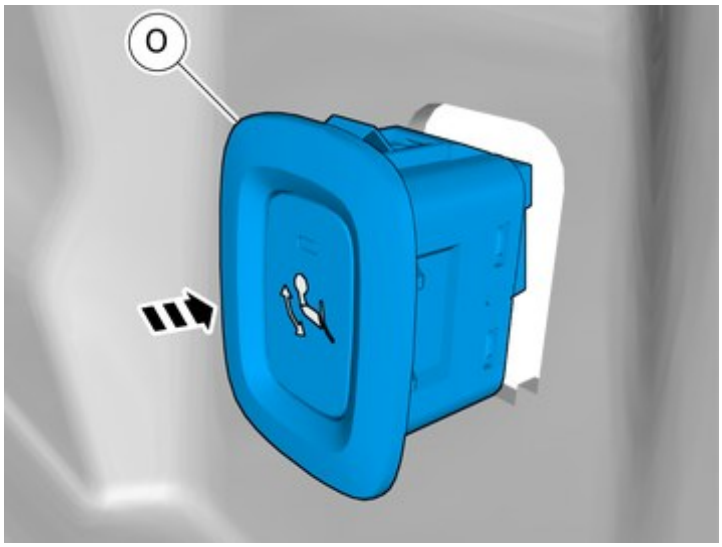

IMG-427906

Bauteil aus dem Zubehörsatz anbringen.

68

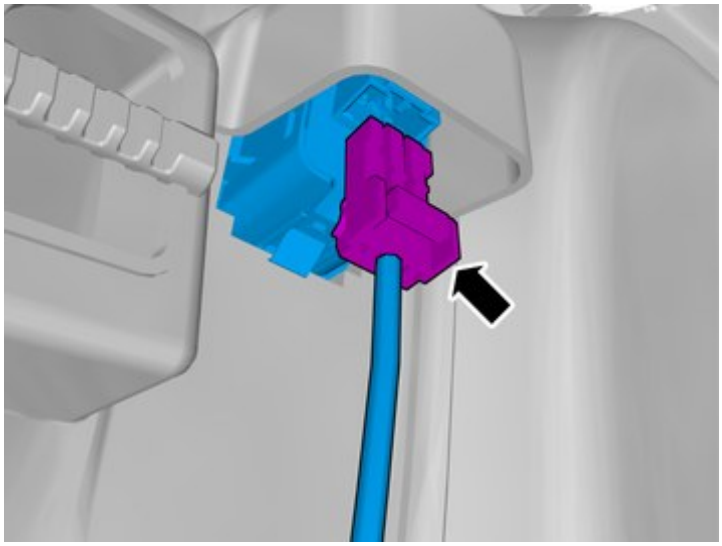

IMG-414718

Das verlegt Kabel anschließen.

Alternative 2

69

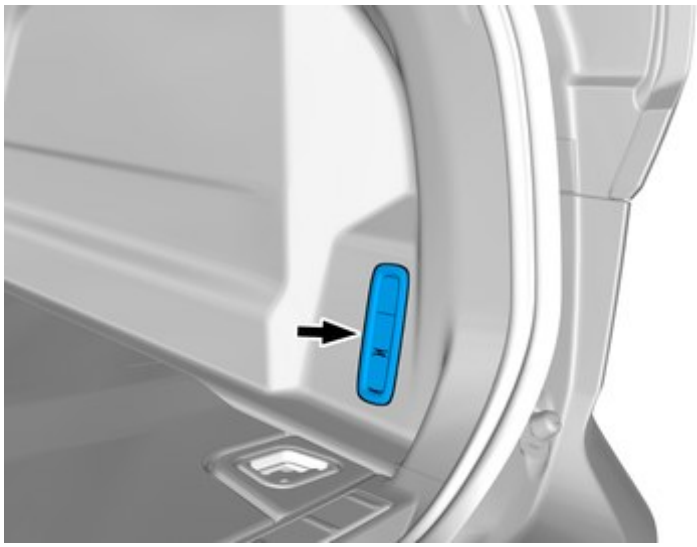

IMG-427915

Hinweis!
Orientierungshilfe

Entfernen

70

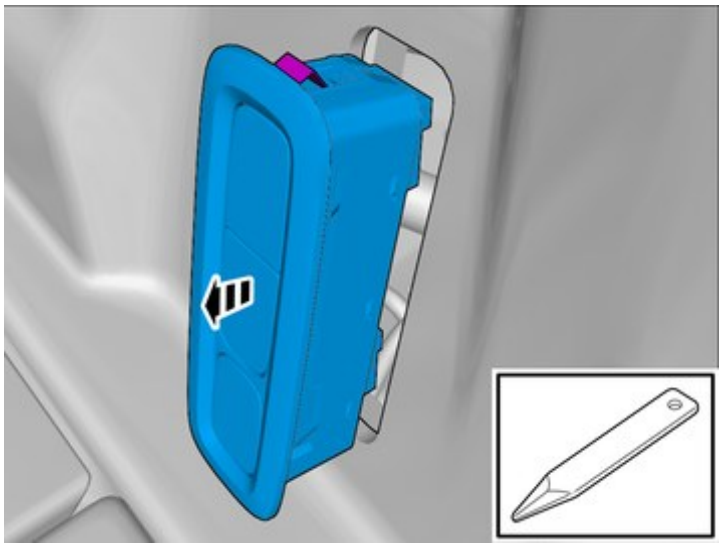

IMG-427980

Das gekennzeichnete Teil entfernen.

Das Teil ist nicht wiederzuverwenden.

Verwenden:: Ausbauwerkzeug

Montage von Zubehör

71

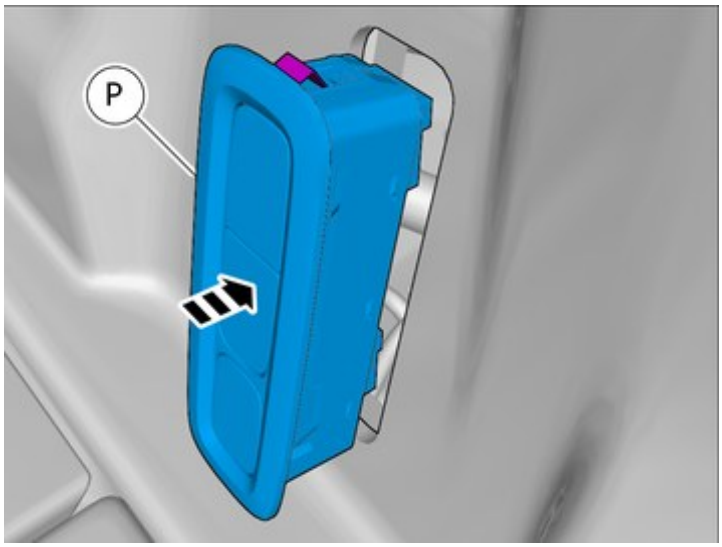

IMG-427981

Bauteil aus dem Zubehörsatz anbringen.

72

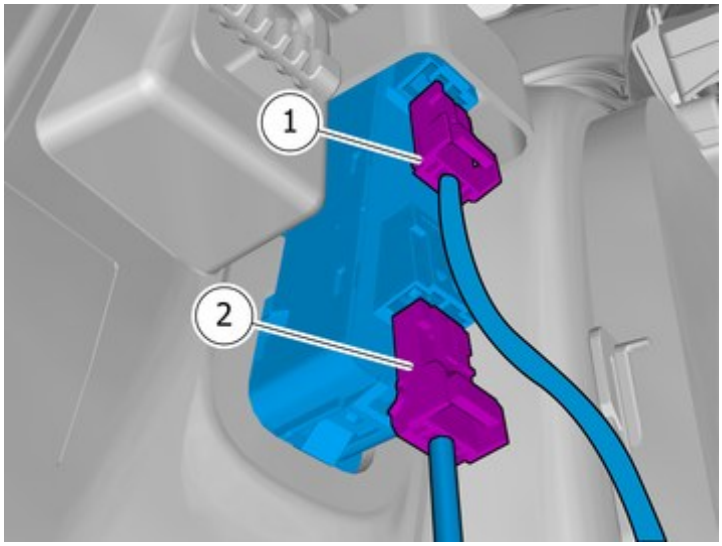

IMG-414717

1. Den Steckverbinder anschließen.
2. Das verlegt Kabel anschließen.

Alternative 3

73

IMG-427982

Hinweis!
Orientierungshilfe

Entfernen

74

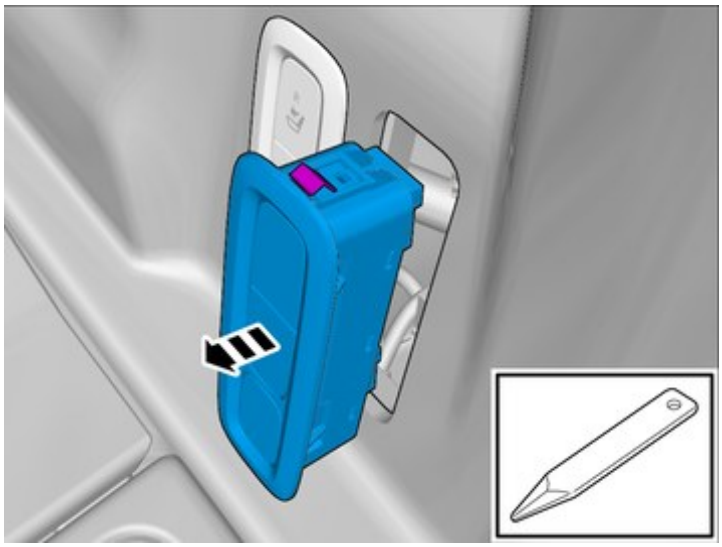

IMG-427987

Das gekennzeichnete Teil entfernen.

Das Teil ist nicht wiederzuverwenden.

Verwenden:: Ausbauwerkzeug

Montage von Zubehör

75

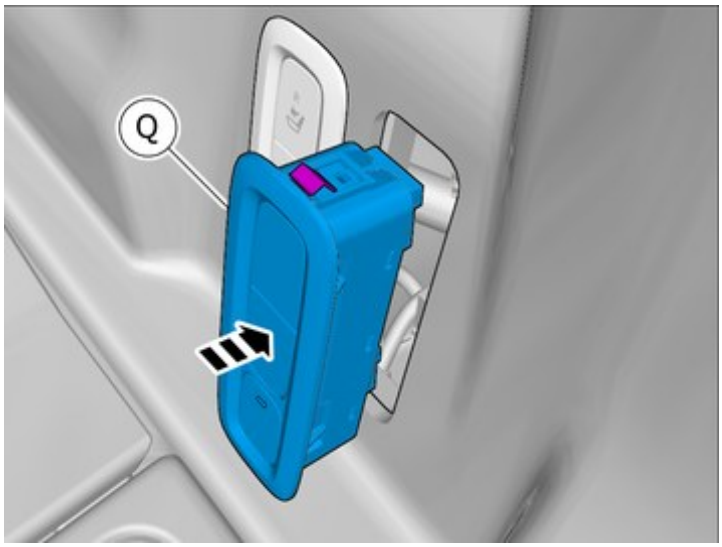

IMG-427988

Bauteil aus dem Zubehörsatz anbringen.

76

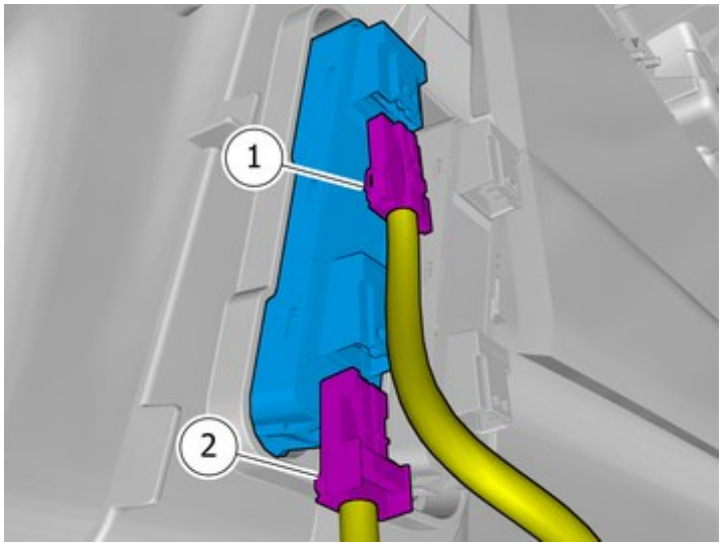

IMG-428000

1. Den Steckverbinder anschließen.
2. Das verlegt Kabel anschließen.

Alle Fahrzeuge

Anbringen

77

Abgenommene Teile in umgekehrter Reihenfolge anbringen.

78

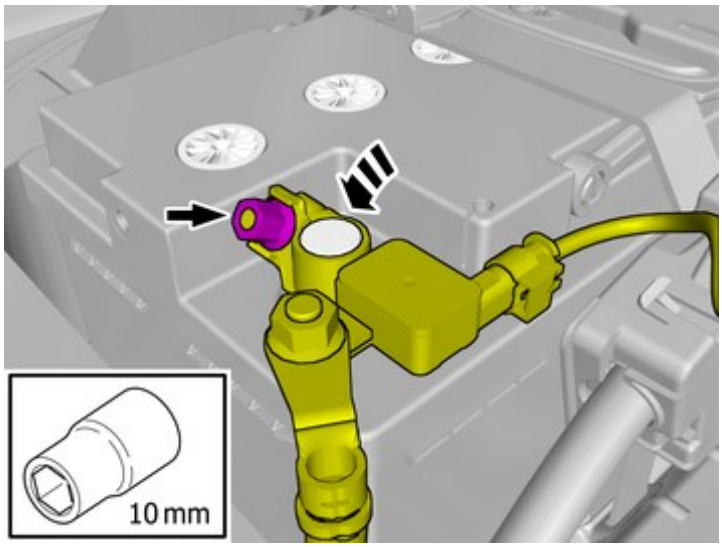

IMG-427842

Das Minuskabel der Batterie wieder anbringen.

Anzugsdrehmoment: Batteriekabel an Batterie , 6 Nm

79

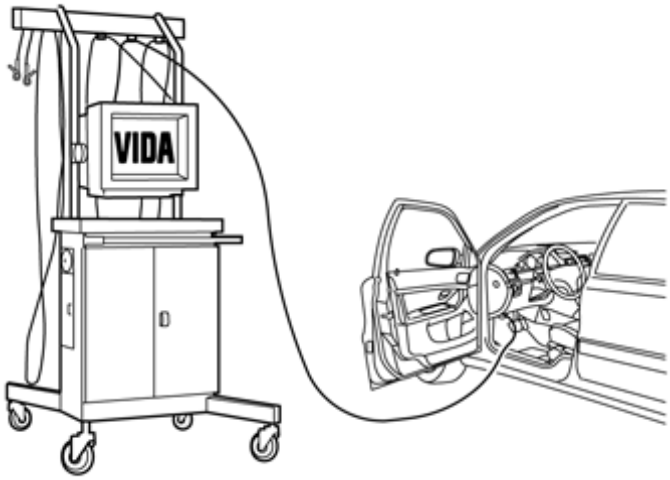

IMG-242268

Software (Anwendung) für die Funktion des Zubehörs gemäß Serviceinformation in VIDA herunterladen. Siehe VIDA oder Zubehörkatalog für die Bestellnummer der Software.

Software wie folgt bestellen und herunterladen: 30644822

Überprüfen

80

IMG-414730

Taste drücken.

81

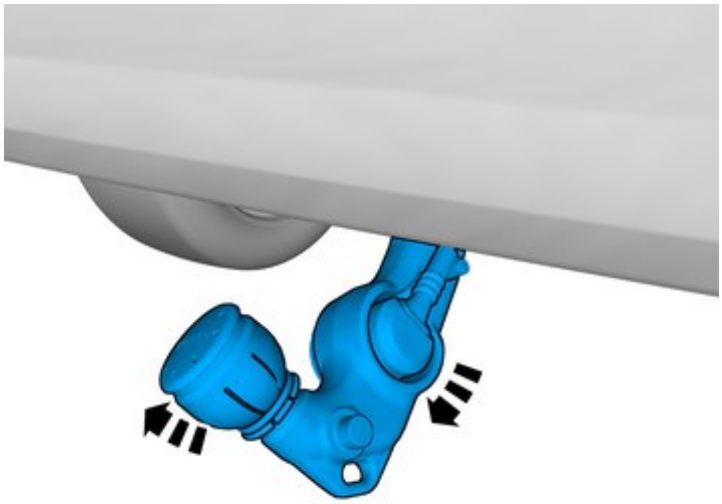

IMG-428005

Die Anhängerkupplung ausklappen.

82

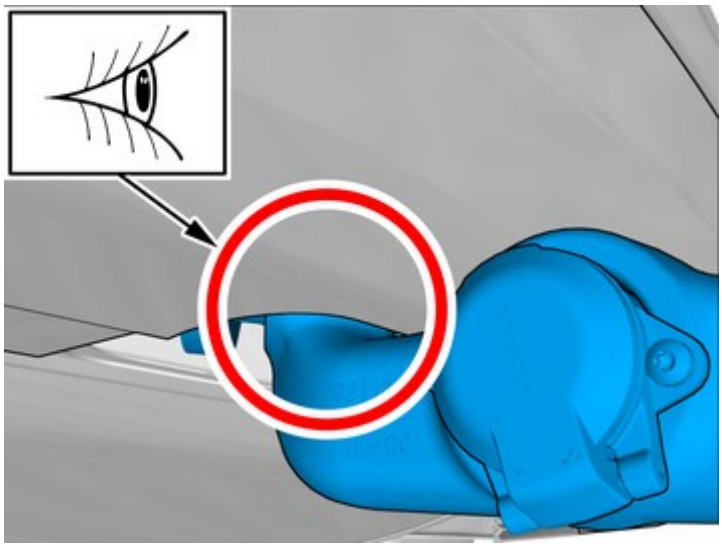

IMG-428008

Falls die Bauteile aneinander scheuern, muss ihr Abstand justiert werden.

83

IMG-348017

Achtung!
Nach dem Einbau auf korrekte Funktion prüfen.

Hinweis!
Um das Anhängermodul (TRM) zu aktivieren, müssen mindestens zwei Lichtquellen (Lampen) angeschlossen sein. Dies kann durch Anschließen einer Prüfausrüstung für Anhängersteckverbinder oder eines Anhängers geschehen.

Hinweis!
Das Anhängermodul (TRM) muss mit der richtigen Software programmiert sein, um die richtige Funktion zu erhalten.

1. Linker Blinker
2. Nebelschlussleuchten.
3. Masseanschluss
4. Rechter Blinker
5. Rechte Positionsleuchte
6. Bremslicht
7. Linke Positionsleuchte
8. Rückfahrscheinwerfer
9. Batteriespannung, konstant
10. Batteriespannung, Zündung eingeschaltet
11. Masseanschluss
12. Nicht angeschlossen
13. Masseanschluss

84

IMG-414730

Taste drücken.

85

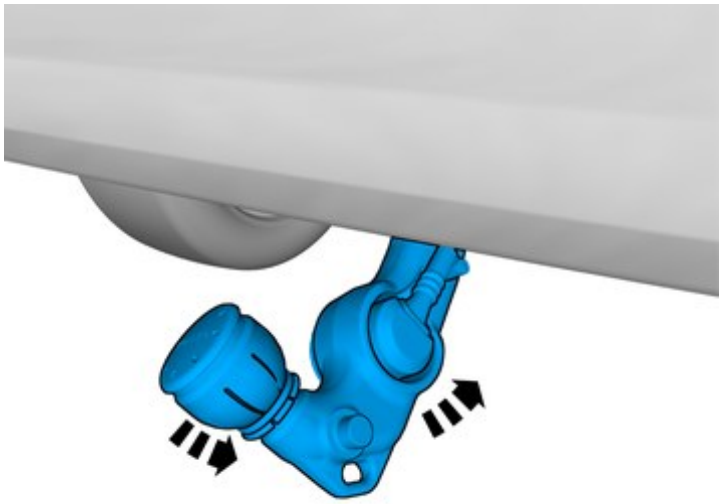

IMG-428007